LORO-X BALKONE-GRUNDEINH. 300 MM

LORO-X balcony basic unit 300 mm

Descriere

LORO-balcony drainage unit, according to DIN EN 1253, with raised quality standard, made of steel, hot-dip galvanized , long-life inside coating according to DIN EN ISO 2178 on the basis of a 2-component epoxy combination, colour: red-brown, downpipe length 300 mm, with drain pot DN50 with clamping ring (clamping ring width 35 mm circumferential), as single part without accessories, DN50

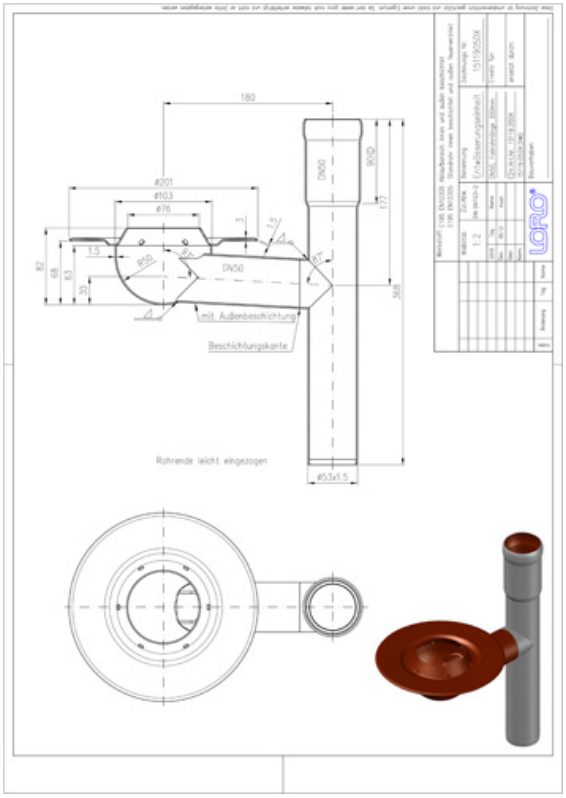

Date articol

Cod EAN	4038088054727
Clasă ETIM	EC011398
Diametru nominal	DN 50
Lungime/grad nominal	300
Dimensiuni exterioare (ÎxLxA)	201 x 312 x 368 mm
Greutate	1,60 Kg (STK)
Grupă de produse	4
Număr tarif vamal	73089098
Material / Culoare	Stahl feuerverzinkt, Silber

Notă de utilizare

Serie BE beinhaltet Einzelabläufe mit Stützrand aus Stahl mit Endsieb und angeschlossenem Fallrohr mit Langmuffe zum Anschluss der Fallleitung zwischen den Balkongeschossen. Balkonentwässerungseinheiten Serie BE (bestehend aus Fallrohrteil und Ablauf) und Balkonentwässerungsabzweige besitzen Langmuffen zum Toleranzausgleich von +/- 30 mm. Einsatzgebiete Balkone ohne Abdichtungsbahnen mit Gussasphalt, Fertigestrich oder Fliesenbelag im Mörtelbett.

Descărcări

Alles online

Desen CAD (PDF)
CAD 2D (DXF)
BIM 3D (IFC)
Broșură (PDF)
CAD 3D (DWG)
Certificat (PDF)
BIM 3D (STEP)