LX-RETENTIONSEINH.F.DL.SR.84,NOT.

LORO-X retention unit without strainer basket made of stainless steel for series 84 emergency drainage DN 100

Kuvaus

LORO-X VARIOFIT flow aid, without strainer, building-related design please indicate desired weir height when ordering, for emergency drainage with gravity flow, variable weir height, to fit DRAINLET flat roof drain, series 84(DL), DN100

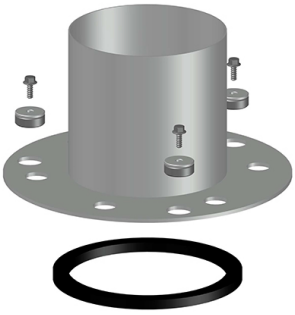

Tuotetiedot

EAN-koodi	4038088103258
ETIM-luokka	EC011398
Nimellishalkaisija	DN 100
Paino	2,00 Kg (STK)
Tuoteryhmä	9
Tullitariffin numero	73072980
Materiaali / Väri	Edelstahl, Silber

Käyttöohje

kein Verwendungshinweis notwendig

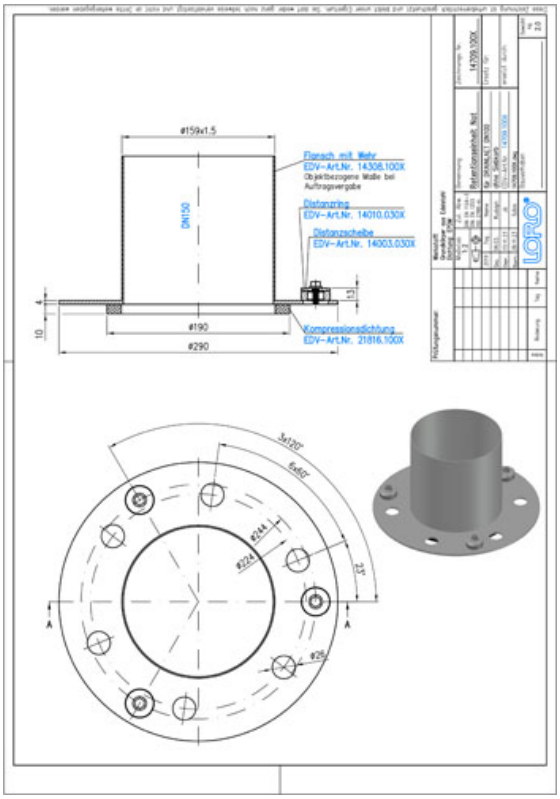

Lataukset

Alles online

[Mittapiirustus (PDF)](#)
[Aufbauschema (PDF)](#)
[BIM 3D (STEP)](#)
[Esite (PDF)](#)
[CAD 2D (DXF)](#)
[BIM 3D (IFC)](#)
[Hyväksyntä (PDF)](#)
[CAD 3D (DWG)](#)