LX-RETENTIONSEINH.F.DL.SR.84,NOT.

LORO-X Retentionseinheit ohne Siebkorb aus Edelstahl für Serie 84 Notentwässerung DN 100

Beschreibung

LORO-X VARIOFIT Strömungshilfe, ohne Siebkorb, objektbezogene Ausführung, gewünschte Wehrhöhe bei Bestellung angeben, für die Notentwässerung mit Freispiegelströmung, variabler Wehrhöhe, passend für DRAINLET Flachdachablauf, Serie 84(DL), DN 100

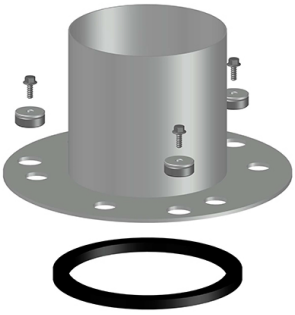

Artikeldaten

EAN-Code	4038088103258
ETIM Klasse	EC011398
Nennweite	DN 100
Gewicht	2,00 Kg (STK)
Warengruppe	9
Zolltarifnummer	73072980
Material / Farbe	Edelstahl, Silber

Verwendungshinweis

kein Verwendungshinweis notwendig

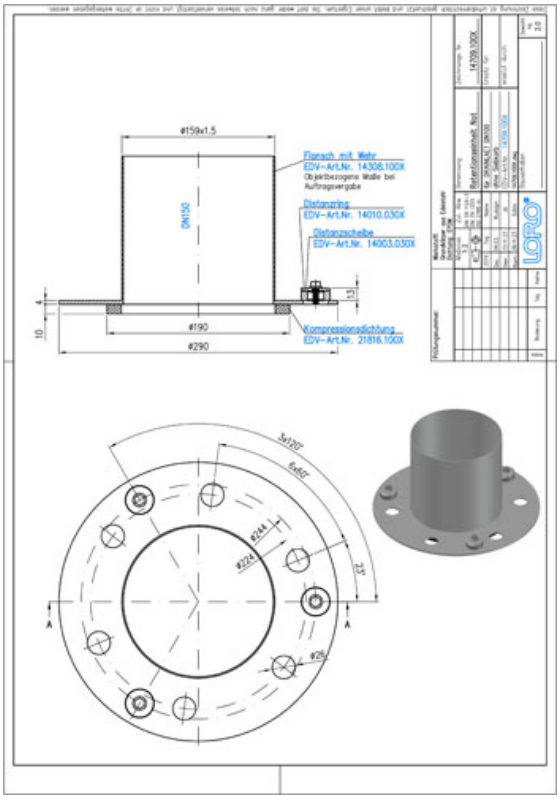

Downloads

Alles online

- Maßzeichnung (PDF)
- Aufbauschema (PDF)
- BIM 3D (STEP)
- Prospekt (PDF)
- CAD 2D (DXF)
- BIM 3D (IFC)
- Zulassung (PDF)
- CAD 3D (DWG)