LX-RETENTIONSEINH.F.ATTIKA SR.79,88,89

LORO-X retention unit without strainer basket made of stainless steel for series 79 88 89 main drainage

Opis

LORO-X VARIOFIT flow aid for retention roof drainage,without strainer, building-related design, please contact LOROWERK for the determination of the necessary retention openings, for the main drainage and height-adjustable retention pipe, to fit parapet drains series 79, 88 and 89, DN 50 to DN 100

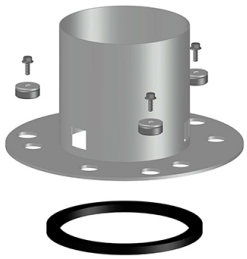

Dane artykułu

Kod EAN	4038088103272
Klasa ETIM	EC011398
Waga	2,00 Kg (STK)
Grupa produktów	9
Numer taryfy celnej	73072980
Materiał / Kolor	Edelstahl, Silber

Wskazówki dotyczące użytkowania

kein Verwendungshinweis notwendig

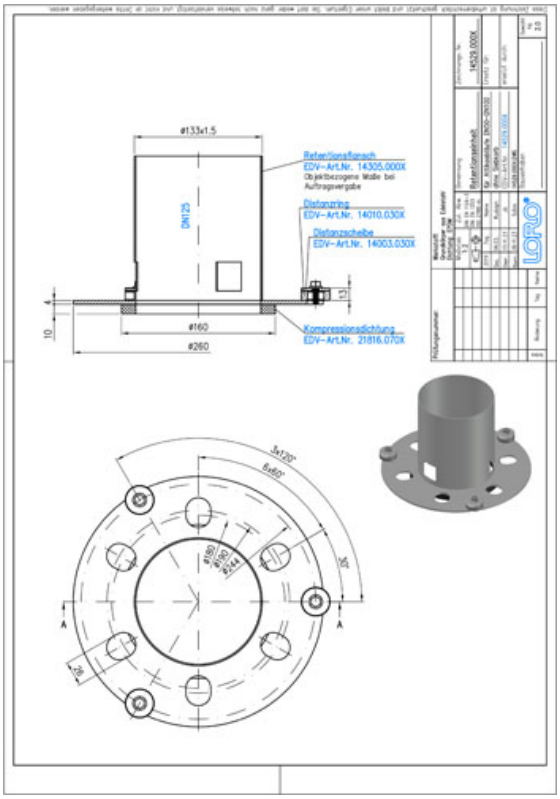

Pobieranie

Alles online

[Rysunek wymiarowy (PDF)](#)
[Aufbauschema (PDF)](#)
[BIM 3D (STEP)](#)
[Broszura (PDF)](#)
[CAD 2D (DXF)](#)
[BIM 3D (IFC)](#)
[Certyfikat (PDF)](#)
[CAD 3D (DWG)](#)