LX-RETENTIONSEINH.F.ATTIKA SR.79,88,89

LORO-X retention unit without strainer basket made of stainless steel for series 79 88 89 main drainage

Kuvaus

LORO-X VARIOFIT flow aid for retention roof drainage,without strainer, building-related design, please contact LOROWERK for the determination of the necessary retention openings, for the main drainage and height-adjustable retention pipe, to fit parapet drains series 79, 88 and 89, DN 50 to DN 100

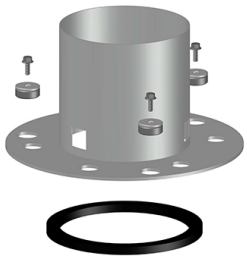

Tuotetiedot

EAN-koodi	4038088103272
ETIM-luokka	EC011398
Paino	2,00 Kg (STK)
Tuoteryhmä	9
Tullitariffin numero	73072980
Materiaali / Väri	Edelstahl, Silber

Käyttöohje

kein Verwendungshinweis notwendig

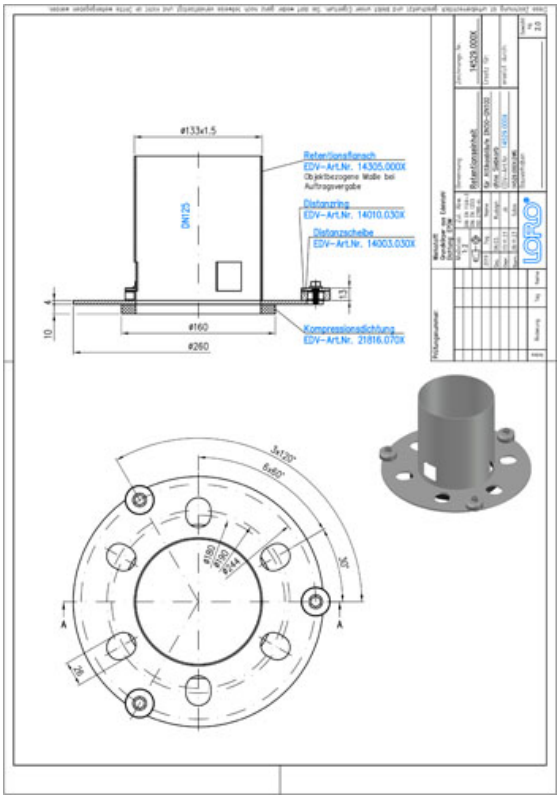

Lataukset

Alles online

[Mittapiirustus (PDF)](#)
[Aufbauschema (PDF)](#)
[BIM 3D (STEP)](#)
[Esite (PDF)](#)
[CAD 2D (DXF)](#)
[BIM 3D (IFC)](#)
[Hyväksyntä (PDF)](#)
[CAD 3D (DWG)](#)