LX-RETENTIONSEINH.F.DL.SR.84,HPT.

LORO-X retention unit without strainer basket made of stainless steel for series 84 main drainage DN 70

Opis

LORO-X VARIOFIT flow aid for retention roof drainage,without strainer, building-related design, please contact LOROWERK for the determination of the necessary retention openings, for the main drainage and height-adjustable retention pipe, to fit DRAINLET flat roof drain, series 84(DL) DN 70

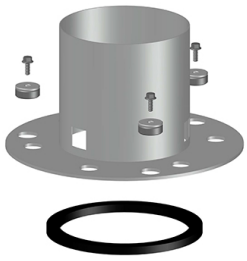

Dane artykułu

Kod EAN	4038088103210
Klasa ETIM	EC011398
Średnica nominalna	DN 70
Waga	2,00 Kg (STK)
Grupa produktów	9
Numer taryfy celnej	73072980
Materiał / Kolor	Edelstahl, Silber

Wskazówki dotyczące użytkowania

kein Verwendungshinweis notwendig

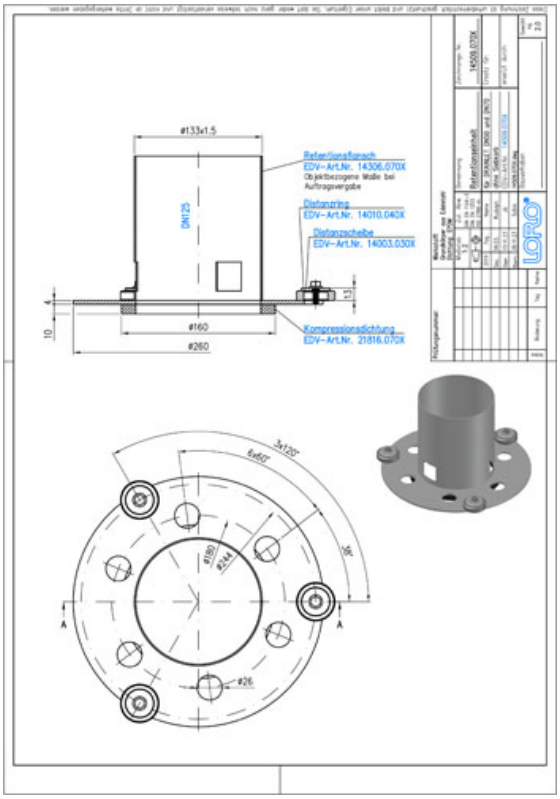

Pobieranie

Alles online

[Rysunek wymiarowy (PDF)](#) [Broszura (PDF)](#) [Certyfikat (PDF)](#)
[Aufbauschema (PDF)](#) [CAD 2D (DXF)](#) [CAD 3D (DWG)](#)
[BIM 3D (STEP)](#) [BIM 3D (IFC)](#)