LX-RETENTIONSEINH.F.DL.SR.84,HPT.

LORO-X Retentionseinheit ohne Siebkorb aus Edelstahl für Serie 84 Hauptentwässerung DN 70

Beschreibung

LORO-X VARIOFIT Strömungshilfe für Retentionsdachentwässerung, ohne Siebkorb, objektbezogene Ausführung, für die Ermittlung der erforderlichen Retentionsöffnungen bitte Kontakt mit dem LOROWERK aufnehmen, für die Hauptentwässerung und höhenvariablem Retentionsrohr, passend für DRAINLET Flachdachablauf, Serie 84(DL), DN 70

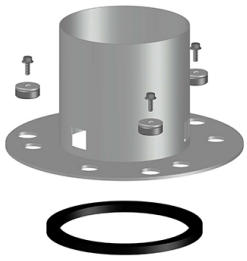

Artikeldaten

EAN-Code	4038088103210
ETIM Klasse	EC011398
Nennweite	DN 70
Gewicht	2,00 Kg (STK)
Warengruppe	9
Zolltarifnummer	73072980
Material / Farbe	Edelstahl, Silber

Verwendungshinweis

kein Verwendungshinweis notwendig

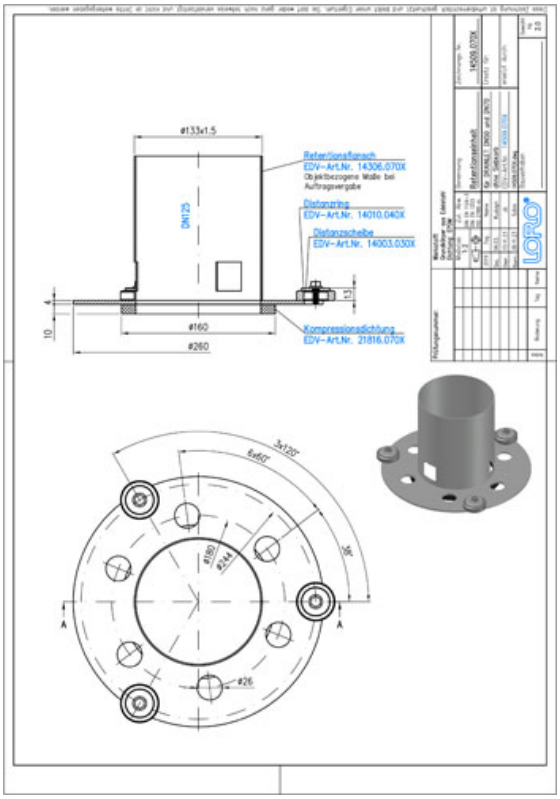

Downloads

Alles online

[Maßzeichnung (PDF)](#)
[Aufbauschema (PDF)](#)
[BIM 3D (STEP)](#)
[Prospekt (PDF)](#)
[CAD 2D (DXF)](#)
[BIM 3D (IFC)](#)
[Zulassung (PDF)](#)
[CAD 3D (DWG)](#)