LX SIEBKORB M.PLATINE H:180MM

LORO-DRAINJET gravel trap 180 mm high

Popis

LORO-DRAINJET/DRAINLET gravel basket height 180 mm, made of stainless steel 1.4301,

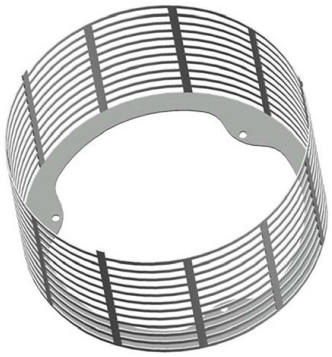

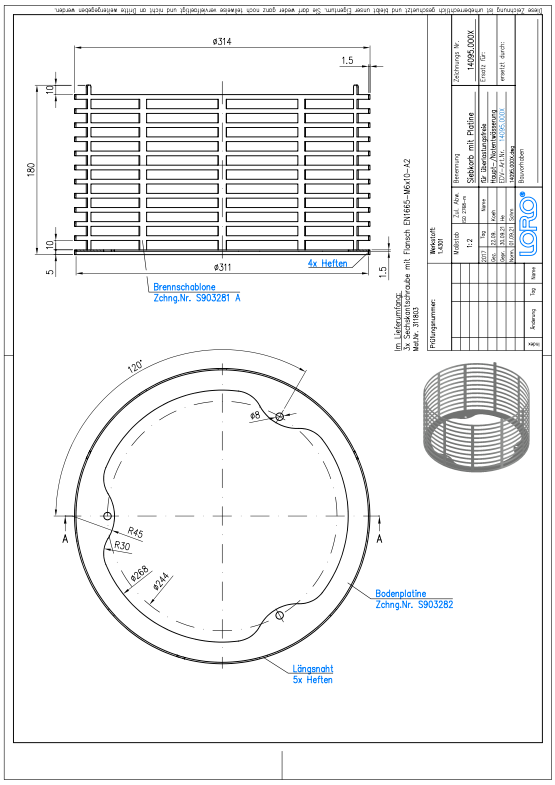

Údaje o artiklu

EAN kód	**4038088101056**
ETIM třída	**EC011398**
Vnější rozměry (VxŠxD)	**180 x 315 x 315 mm**
Hmotnost	**1,10 Kg (STK)**
Skupina produktů	**4**
Celní sazebník	**73072980**
Materiál / Barva	**Edelstahl, Silber**

Pokyny k použití

kein Verwendungshinweis notwendig

Ke stažení

Alles online

Návod k instalaci (PDF)
Výkres rozměrů (PDF)
Prospekt (PDF)
CAD 2D (DXF)
CAD 3D (DWG)
BIM 3D (STEP)
BIM 3D (IFC)