LORO-X ATTIKASTAR HEAVY-DUTY SIPHONIC SCUPPER EMERGENCY-DRAIN WITH DOUBLE PIPE, SERIES 93, CLAMPING FLANGE, DN 70/70

LORO-ATTIKASTAR emergency drain with weir 60 mm for pressure pipe DN 70

Beskrivelsestekst

LORO-X ATTIKASTAR siphonic parapet drain with double pipe, series 93 high performance, for emergency drainage with siphonic flow, discharge rate 32.0 l/s at 75 mm water level on the roof, with clamping flange, as loose and fixed flange construction, without flange upstand for bituminous and plastic roofing sheets, penetration depth 55 mm, according to DIN EN 1253, proof of performance with standard-compliant testing system with 4.2 m non-ventilated downpipe according to system data sheet LX766, made of stainless steel, DN70/70



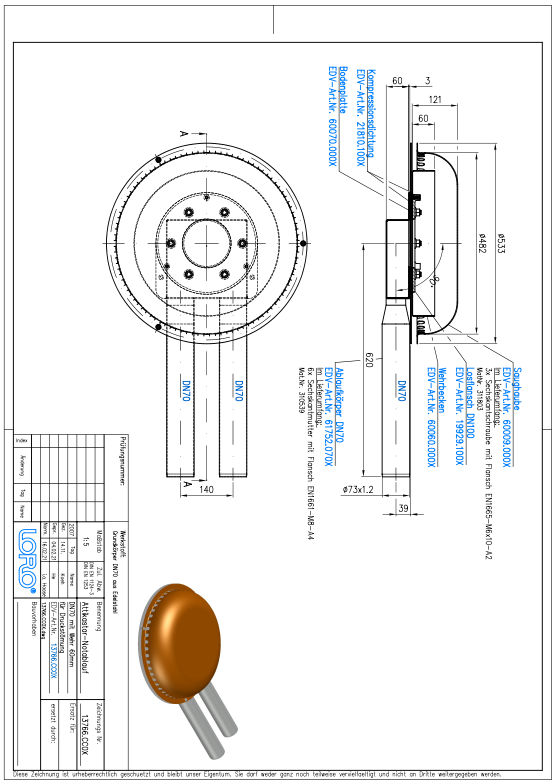

Artikkeldata

EAN-kode	**4038088083512**
ETIM-klasse	**EC010400**
Nominell diameter	**DN 70, DN 70**
Utvendige mål (HxBxL)	**533 x 807 x 200 mm**
Vekt	**15,40 Kg (STK)**
Produktgruppe	**9**
Tolltariffnummer	**73072980**
Materiale / Farge	**Edelstahl, Silber**

Bruksanvisning

LORO-X Attikastar® Attikaentwässerungssysteme mit großem Haubenumfang für starke Abflussleistung bei optimaler Laufruhe mit dem von LORO patentierten Doppelrohrprinzip erreichen durch Silent-Power Druckströmung bis zu 32 l/s bei einer Wasserhöhe von nur 55 mm. Der Eingriff in die Wärmedämmung des Daches wird durch das LORO-X Doppelrohrprinzip minimiert. Durch die Zusammenführung der zwei DN 70 Rohrleitungen in eine DN 100 Fallleitung in dem hinter der Attika liegenden Y-Stück beginnt die Saugwirkung zuverlässig und bereits bei geringer Wassermenge. Das Wehr unter der Haube ist in wählbaren Höhen zwischen 25 mm und 60 mm modular an die Bedürfnisse der Gebäude anpassbar. Dank der großen Haube des Attikastar werden Schall und Vibrationen konstruktionsbedingt minimiert, sodass der Attikastar als unersättlicher Wasserschlucker auch bei Einsatzfällen mit speziellen Schallschutzvorgaben zum Zuge kommen kann. Der Attikastar Hochleistungsspeier für die Notentwässerung (LX760) ohne Fallleitung bietet durch seinen großen Umfang bis zu 7l/s Abflussleistung bei nur 15mm Wasserhöhe über dem Wehr (Entspricht bei einem 60mm Wehr = 75mm absoluter Wasserhöhe).

Nedlastinger

Alles online

Monteringsanvisning (PDF)
Godkjenning (PDF)
CAD 3D (DWG)
Måltegning (PDF)
Systemdatablad LX 766
BIM 3D (STEP)
Brosjyre (PDF)
CAD 2D (DXF)
BIM 3D (IFC)