LX-HNK GRUNDKÖRPER M. KLEMMFL. F. KUNSTS

LORO-X main emergency combination base body with clamp flange for plastic DN 100/50

Leírás

LORO-X main-emergency combination parapet drain base body, series 88 pipe-in-pipe, for main drainage with gravity flow and emergency drainage with siphonic flow, with clamping flange, as loose and fixed flange construction, 90-degree upstand for plastic roofing sheets, penetration depth 106 mm, according to DIN EN 1253, made of steel, hot-dip galvanized, DN100/50

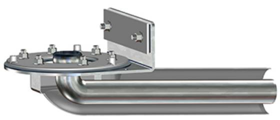

Cikkadatok

EAN kód	**4038088109120**
ETIM osztály	**EC010400**
Névleges átmérő	**DN 100**
Külső méretek (MxSzxH)	**232 x 270 x 605 mm**
Súly	**10,40 Kg (STK)**
Termékcsoport	**9**
Vámtarifaszám	**73089098**
Anyag / Szín	**Edelstahl, Silber**

Használati megjegyzés

kein Verwendungshinweis notwendig

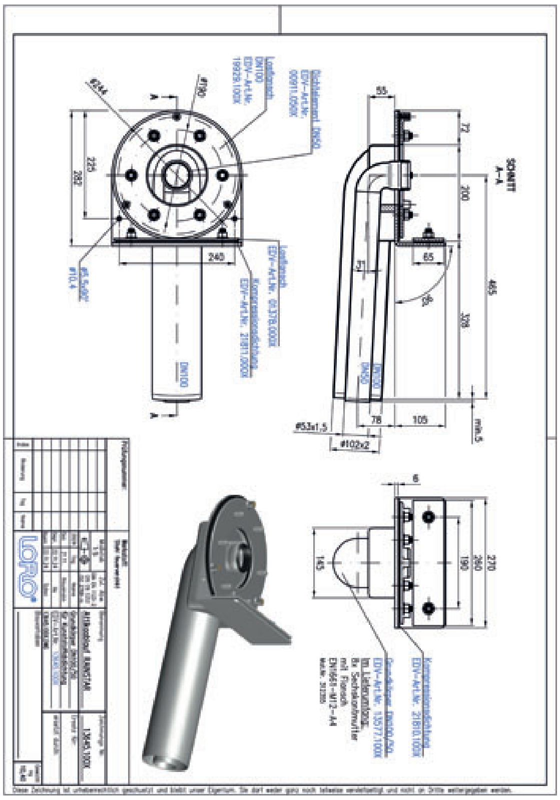

Letöltések

Alles online

- Méretrajz (PDF)
- Prospektus (PDF)
- Engedély (PDF)
- CAD 2D (DXF)
- CAD 3D (DWG)
- BIM 3D (STEP)
- BIM 3D (IFC)