LORO-ATTIKA-NOT-ABL.FREISP.F.UMKEHRD.M.K

LORO-Attika emergency drain for inverted roof with clamping flange for PVC sieve unit 495 mm DN 70

Popis

LORO - RAINSTAR parapet emergency drain for inverted roof, building-related design, please indicate desired weir height when ordering, for gravity flow,discharge rate 3.5 l/s at 75 mm water level on the roof, according to DIN EN 1253, with 90 clamping flange, as loose and fixed flange construction, for plastic roofing sheets, made of stainless steel, pitot pipe and strainer unit for inverted roof, for installation height 495 mm, consisting of strainer basket and strainer cover, proof of performance with standard-compliant testing system with 4.2 m non-ventilated downpipe according to system data sheet LX1344, made of stainless steel, DN70

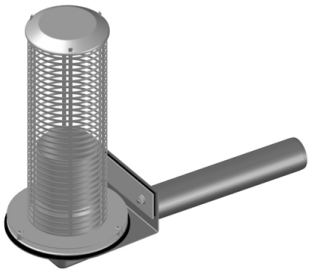

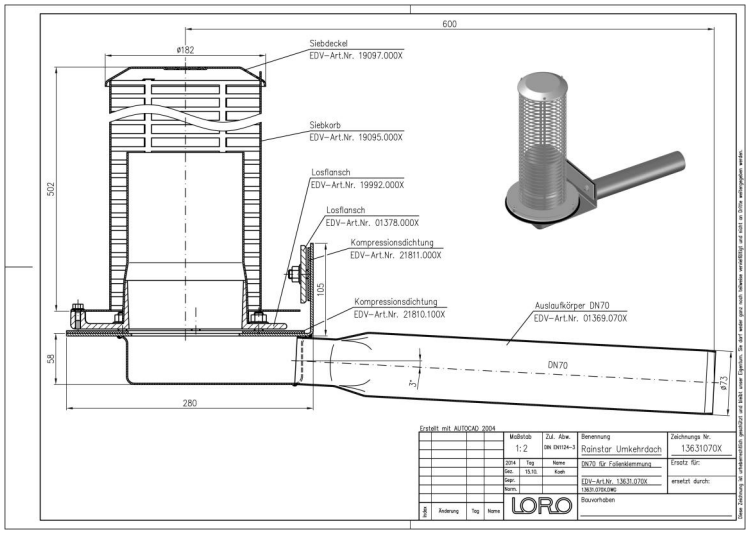

Údaje o artikli

EAN kód	4038088094013
ETIM trieda	EC011350
Menovitý priemer	DN 70
Vonkajšie rozmery (VxŠxH)	270 x 737 x 619 mm
Hmotnosť	7,80 Kg (STK)
Skupina produktov	9
Colný sadzobník	73072980
Materiál / Farba	Edelstahl, Silber

Pokyny na použitie

LORO-X Serie 89 Attikaentwässerung mit hohem Siebkorb - und zusätzlich höhenvariablem Wehr bei der Notentwässerung eignet sich insbesondere für Umkehrdächer. Die unter der Wärmedämmung liegende Abdichtungsbahn wird in den unten angeordneten Ablaufkörper eingeklemmt. Die Höhe des Siebkorbes - und bei der Notentwässerung die Höhe des höhenvariablen Wehres - richtet sich nach der Höhe der Wärmedämmung und der darüber liegenden Bekiesung.

Na stiahnutie

Alles online

Návod na montáž (PDF)
Certifikát (PDF)
BIM 3D (STEP)
Rozmerový výkres (PDF)
CAD 2D (DXF)
BIM 3D (IFC)
Prospekt (PDF)
CAD 3D (DWG)