LORO-ATTIKA-NOT-ABL.FREISP.F.UMKEHRD.M.K

LORO-Attika emergency drain for inverted roof with clamping flange for PVC screen unit 210 mm DN 70

Voce di capitolato

LORO - RAINSTAR parapet emergency drain for inverted roof, building-related design, please indicate desired weir height when ordering, for gravity flow, according to DIN EN 1253, with 90 clamping flange, as loose and fixed flange construction, for plastic roofing sheets, made of stainless steel, pitot pipe and strainer unit for inverted roof, for installation height 210 mm, consisting of strainer basket and strainer cover, made of stainless steel, DN100

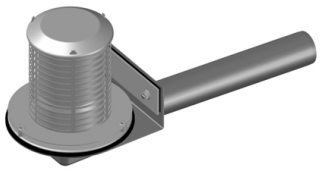

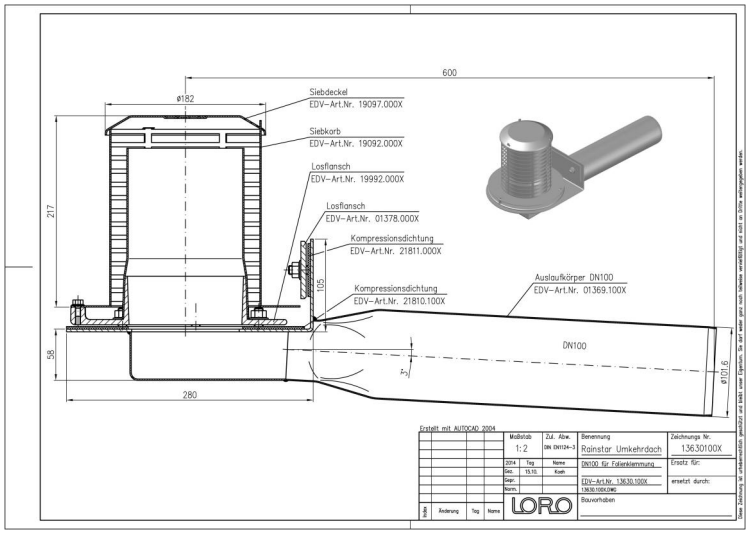

Dati articolo

Codice EAN	**4038088094006**
Classe ETIM	**EC011350**
Diametro nominale	**DN 100**
Misure esterne (AxLxP)	**270 x 738 x 626 mm**
Peso	**7,50 Kg (STK)**
Gruppo prodotti	**9**
Numero tariffa doganale	**73072980**
Materiale / Colore	**Edelstahl, Silber**

Note d'uso

LORO-X Serie 89 Attikaentwässerung mit hohem Siebkorb - und zusätzlich höhenvariablem Wehr bei der Notentwässerung eignet sich insbesondere für Umkehrdächer. Die unter der Wärmedämmung liegende Abdichtungsbahn wird in den unten angeordneten Ablaufkörper eingeklemmt. Die Höhe des Siebkorbes - und bei der Notentwässerung die Höhe des höhenvariablen Wehres - richtet sich nach der Höhe der Wärmedämmung und der darüber liegenden Bekiesung.

Download

Alles online

Istruzioni di installazione (PDF)
Certificato (PDF)
BIM 3D (STEP)
Disegno dimensionale (PDF)
CAD 2D (DXF)
BIM 3D (IFC)
Brochure (PDF)
CAD 3D (DWG)