LORO-ATTIKA-NOT-ABL.FREISP.F.UMKEHRD.M.K

LORO-Attika emergency drain inverted roof with clamping flange for bitumen screen unit 210 mm DN 100

Opis

LORO - RAINSTAR parapet emergency drain for inverted roof, building-related design, please indicate desired weir height when ordering, for gravity flow, according to DIN EN 1253, with 45 clamping flange, as loose and fixed flange construction, for bituminous roofing sheets, made of stainless steel, pitot pipe and strainer unit for inverted roof, for installation height 210 mm, consisting of strainer basket and strainer cover, made of stainless steel, DN100

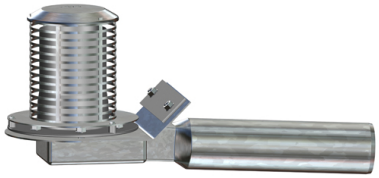

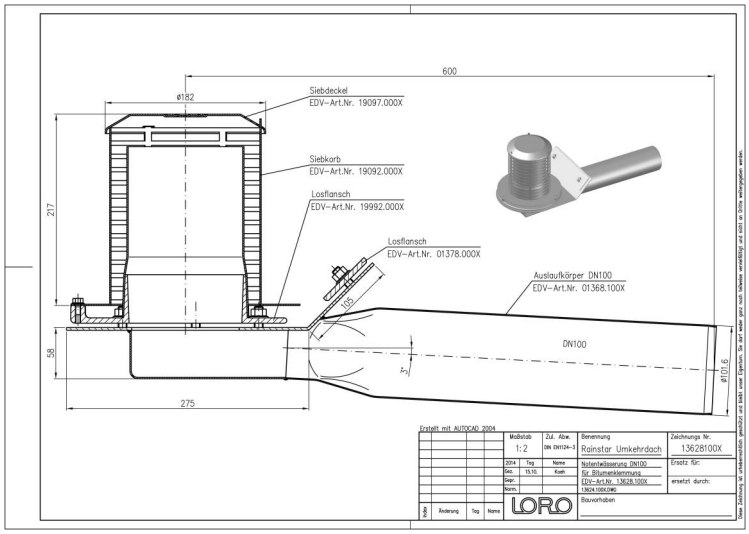

Dane artykułu

Kod EAN	4038088093962
Klasa ETIM	EC011350
Średnica nominalna	DN 100
Wymiary zewnętrzne (WxSxD)	270 x 738 x 341 mm
Waga	7,50 Kg (STK)
Grupa produktów	9
Numer taryfy celnej	73072980
Materiał / Kolor	Edelstahl, Silber

Wskazówki dotyczące użytkowania

LORO-X Serie 89 Attikaentwässerung mit hohem Siebkorb - und zusätzlich höhenvariablem Wehr bei der Notentwässerung eignet sich insbesondere für Umkehrdächer. Die unter der Wärmedämmung liegende Abdichtungsbahn wird in den unten angeordneten Ablaufkörper eingeklemmt. Die Höhe des Siebkorbes - und bei der Notentwässerung die Höhe des höhenvariablen Wehres - richtet sich nach der Höhe der Wärmedämmung und der darüber liegenden Bekiesung.

Pobieranie

Alles online

- Instrukcja montażu (PDF)
- Certyfikat (PDF)
- CAD 3D (DWG)
- Rysunek wymiarowy (PDF)
- Karta danych systemu LX 1840
- BIM 3D (STEP)
- Broszura (PDF)
- CAD 2D (DXF)
- BIM 3D (IFC)