LX-HPT-NOT KOMBI ABL.SR.88,HPT.DRST/

LORO-RAINSTAR Main-Emergency-Combi Drain Main drain DN 100 Pressure flow Emergency drain DN 50 Pressure flow

Descrição

LORO-X main-emergency combination parapet drain, series 88 pipe-in-pipe, for main drainage with siphonicy flow, discharge rate 7.5 l/s at 55 mm water level on the roof and emergency drainage with siphonic flow 7.5 l/s at 75 mm, with clamping flange, as loose and fixed flange construction, 45-degree upstand for bituminous and plastic roofing sheets, penetration depth 106 mm, with main-emergency combination cover made of stainless steel, according to DIN EN 1253, proof of performance with standard-compliant testing system with 4.2 m non-ventilated downpipe according to system data sheet LX1456, made of steel, hot-dip galvanized, DN100/50

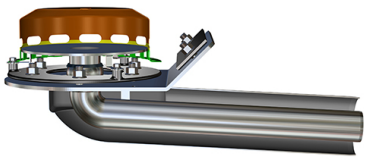

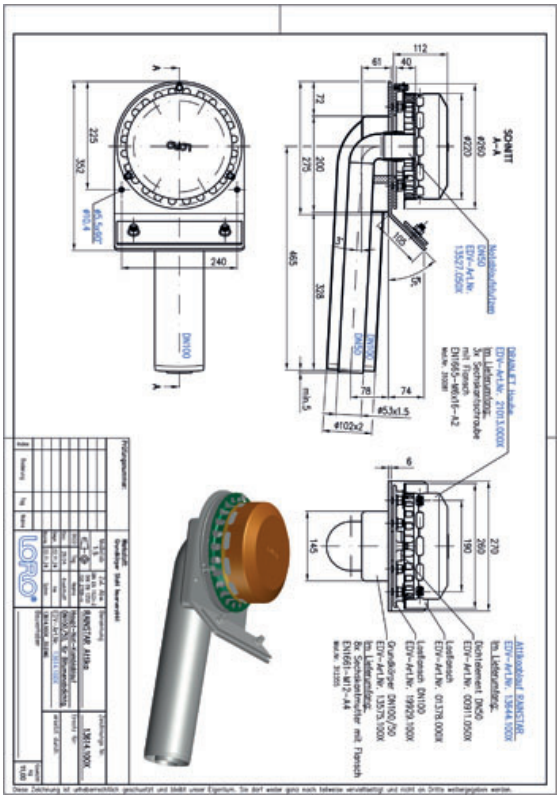

Dados do artigo

Código EAN	4038088106723
Classe ETIM	EC010400
Diâmetro nominal	DN 100
Medidas exteriores (AxLxP)	255 x 270 x 605 mm
Peso	12,20 Kg (STK)
Grupo de produtos	9
Número de pauta aduaneira	73089098
Material / Cor	Stahl feuerverzinkt, Silber

Nota de utilização

LORO-X Haupt-Not-Kombi ist das Stichwort für die von LORO zum Patent angemeldete innovative Rohr-in-Rohr Lösung.Durch das patentierte Rohr-in-Rohr Prinzip von LORO ist es möglich, ein unabhängiges zweites Entwässerungssystem innerhalb nur einer einzigen sichtbaren Fallleitung unterzubringen. Das LORO-X Modell Haupt-Not-Kombi Rohr-in-Rohr kombiniert eine Silent-Freispiegel-Hauptentwässerung (4,5 l/s bei 35 mm Wasserhöhe) mit einer zusätzlichen Silent Power-Notentwässerung (8,2 l/s bei 75 mm Wasserhöhe) in einem einzigen System. Vorteile: 2 in 1 : Integriertes Notentwässerungssystem, Nur 1 Durchbruch durch die Attika für die Haupt- und Notentwässerung. Nur 1 sichtbare Fallleitung an der Fassade. Nur 1 Ablauf mit nur 1 Abdichtungsebene. Stille Freispiegelströmung bei Normalregen (Hauptentwässerung DN 100), Power Druckströmung bei Starkregen (Notentwässerung DN 50), Die Systemfunktion und die dachentwässerungsnormgerechte Leistung ist vom unabhängigen Prüfinstitut LGA gemessen und zertifiziert

Transferências

Alles online

[Instruções de instalação (PDF)](#) [Desenho cotado (PDF)](#) [Brochura (PDF)](#)
[Homologação (PDF)](#) [Ficha técnica do sistema LX 1456](#) [CAD 2D (DXF)](#)
[CAD 3D (DWG)](#) [BIM 3D (STEP)](#) [BIM 3D (IFC)](#)