LORO-HPT-NOT KOMBI F.FREISP./DRUCKSTR.

LORO-Main-Emergency-Combination for free flow and pressure with clamping flange for plastic DN 100/50

Descriere

LORO-X main-emergency combination parapet drain, series 88 pipe-in-pipe, for main drainage with gravity flow and emergency drainage with siphonic flow, with clamping flange, as loose and fixed flange construction, 90-degree upstand for plastic roofing sheets, penetration depth 106 mm, with main-emergency combination cover made of stainless steel, according to DIN EN 1253, proof of performance with standard-compliant testing system with 4.2 m non-ventilated downpipe according to system data sheet LX772, made of steel, hot-dip galvanized, DN100/50

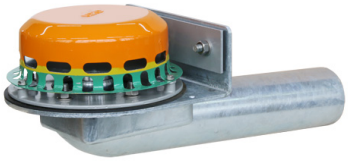

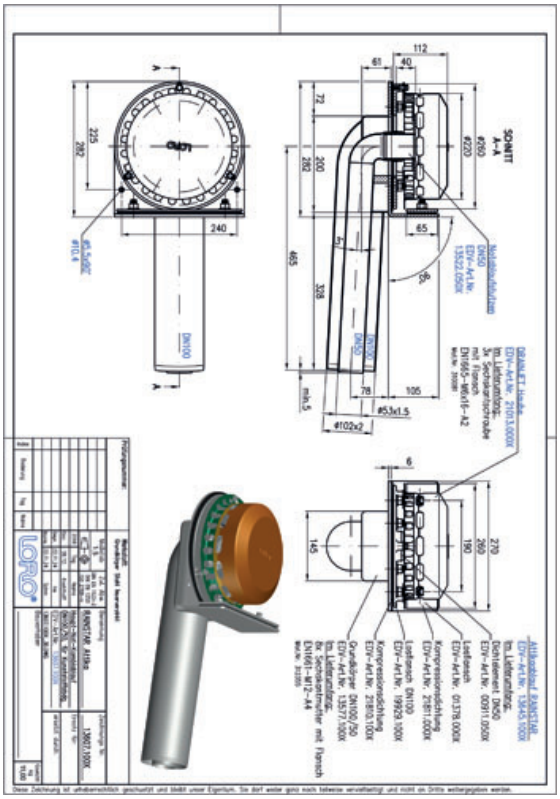

Date articol

Cod EAN	4038088101346
Clasă ETIM	EC010400
Diametru nominal	DN 100
Dimensiuni exterioare (ÎxLxA)	250 x 270 x 605 mm
Greutate	11,60 Kg (STK)
Grupă de produse	9
Număr tarif vamal	73089098
Material / Culoare	Stahl feuerverzinkt, Silber

Notă de utilizare

LORO-X Haupt-Not-Kombi ist das Stichwort für die von LORO zum Patent angemeldete innovative Rohr-in-Rohr Lösung. Durch das patentierte Rohr-in-Rohr Prinzip von LORO ist es möglich, ein unabhängiges zweites Entwässerungssystem innerhalb nur einer einzigen sichtbaren Fallleitung unterzubringen. Das LORO-X Modell Haupt-Not-Kombi Rohr-in-Rohr kombiniert eine Silent-Freispiegel-Hauptentwässerung (4,5 l/s bei 35 mm Wasserhöhe) mit einer zusätzlichen Silent-Power-Notentwässerung (8,2 l/s bei 75 mm Wasserhöhe) in einem einzigen System. Vorteile 2 in 1 : Integriertes Notentwässerungssystem Nur 1 Durchbruch durch die Attika für die Haupt- und Notentwässerung. Nur 1 sichtbare Fallleitung an der Fassade. Nur 1 Ablauf mit nur 1 Abdichtungsebene. Stille Freispiegelströmung bei Normalregen (Hauptentwässerung DN 100) Power Druckströmung bei Starkregen (Notentwässerung DN 50) Die Systemfunktion und die dachentwässerungsnormgerechte Leistung ist vom unabhängigen Prüfinstitut LGA gemessen und zertifiziert

Descărcări

Alles online

- Instrucțiuni de montaj (PDF)
- Certificat (PDF)
- CAD 3D (DWG)
- Desen CAD (PDF)
- Fișă tehnică de sistem LX 772
- BIM 3D (STEP)
- Broșură (PDF)
- CAD 2D (DXF)
- BIM 3D (IFC)