LORO-X DOPPELROHR-BOGEN 30 GRAD,DN100/50

LORO-X double pipe bend 30 degrees DN 100/50 for main-emergency combination drain

Description

LORO-X main-emergency combination bend 30 pipe-in-pipe with 2-chamber push-fit socket connection, made of steel, hot-dip galvanized, for LORO-X main-emergency combination roof drainage systems, DN100/50

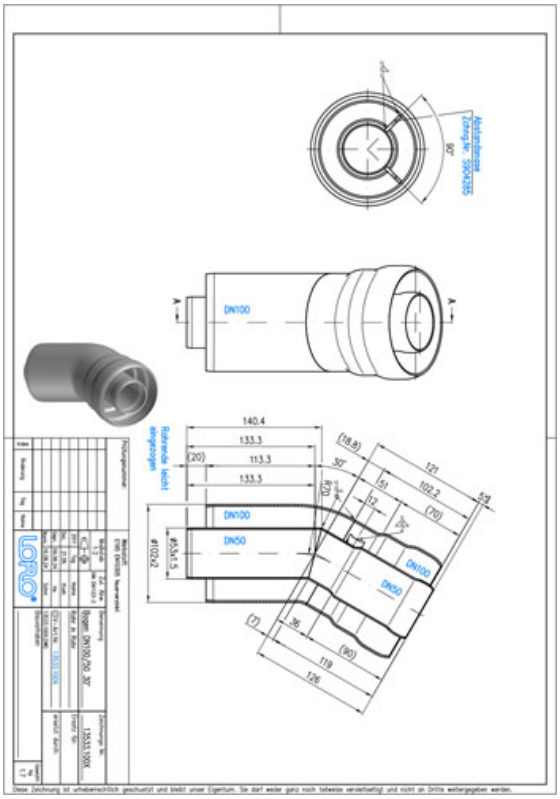

Article information

EAN Code	4038088091371
ETIM Class	EC011350
Nominal diameter	DN 100
Nominal length/degree	30
Outside measurements (HxWxL)	118 x 156 x 260 mm
Weight	1,80 Kg (STK)
Product group	9
Customs tariff number	73089098
Material / Color	Stahl feuerverzinkt, Silber

Usage note

Durch das patentierte Rohr-in-Rohr Prinzip von LORO ist es möglich, ein unabhängiges zweites Entwässerungssystem innerhalb nur einer einzigen sichtbaren Fallleitung unterzubringen.

Downloads

Alles online

Installation (PDF)
CAD drawing (PDF)
CAD 2D (DXF)
CAD 3D (DWG)
BIM 3D (STEP)
BIM 3D (IFC)