LX KASKADENDURCHF.SR.43,RIR,NOT.,FRSP.,

LORO-X Cascade Duct Series 43 Pipe in Pipe Emergency Drainage Free-flow with Clamping Flange for Plastic Roof Waterproofing Membranes DN 100/50

Kuvaus

LORO-X DUOSTREAM cascade drainage emergency drain for roof terraces, series 43, Attika-Direct, pipe-in-pipe, for emergency drainage with gravity flow, discharge rate 2.2 l/sec with a water height of 75 mm on the roof terrace, with clamping flange, 90-degree for plastic roofing sheets, proof of performance according to specification sheet LX1990, made of stainless steel, DN100/50

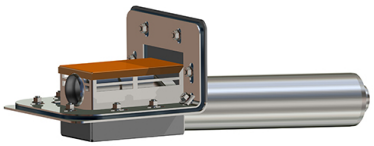

Tuotetiedot

EAN-koodi	4038088106358
ETIM-luokka	EC004949
Nimellishalkaisija	DN 100, DN 50
Ulkomitat (KxLxS)	247 x 280 x 694 mm
Paino	9,30 Kg (STK)
Tuoteryhmä	9
Tullitariffin numero	73072980
Materiaali / Väri	Edelstahl, Silber

Käyttöohje

kein Verwendungshinweis notwendig

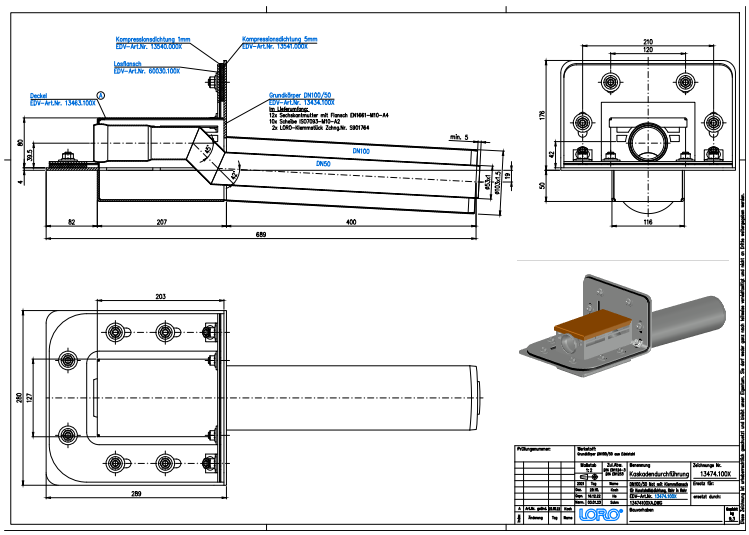

Lataukset

Alles online

Mittapiirustus (PDF)
Järjestelmän datalehti LX 1990
BIM 3D (STEP)
Esite (PDF)
CAD 2D (DXF)
BIM 3D (IFC)
Hyväksyntä (PDF)
CAD 3D (DWG)