LX UMLENKUNGSFORMSTÜCK M.HV FÜSSEN,

LORO-X deflector with height-adjustable feet DN 100/50

Beskrivelsestekst

LORO-X DUOSTREAM transition from downpipe DN100 into offset via roof terrace DN50, for LORO-X cascade drainage, made of steel, hot-dip galvanized, DN100/50



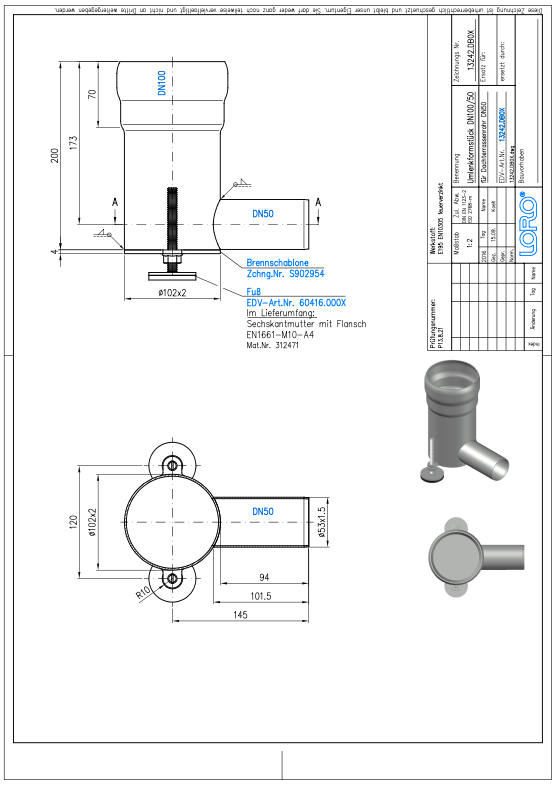

Artikkeldata

EAN-kode	**4038088100370**
ETIM-klasse	**EC003024**
Nominell diameter	**DN 100, DN 50**
Utvendige mål (HxBxL)	**220 x 170 x 204 mm**
Vekt	**1,60 Kg (STK)**
Produktgruppe	**9**
Tolltariffnummer	**73089098**
Materiale / Farge	**Stahl feuerverzinkt, Silber**

Bruksanvisning

kein Verwendungshinweis notwendig

Nedlastinger

Alles online

Monteringsanvisning (PDF)
Systemdatablad LX 3012
BIM 3D (STEP)
Måltegning (PDF)
CAD 2D (DXF)
BIM 3D (IFC)
Brosjyre (PDF)
CAD 3D (DWG)