LORO-X SLIDING FLANGE WITH PRE-INSTALLED CONNECTION SLEEVE FOR VAPOR BARRIER WITH PLASTIC ROOFING SHEETS DN 100

LORO-Sliding flange with connection sleeve plastic DN 100

Descrição

LORO-sliding flange with connecting collar, made of steel, hot-dip galvanized, for vapour barriers made of plastic roofing sheets, DN100

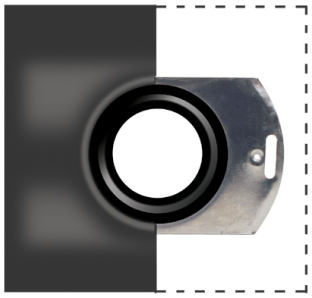

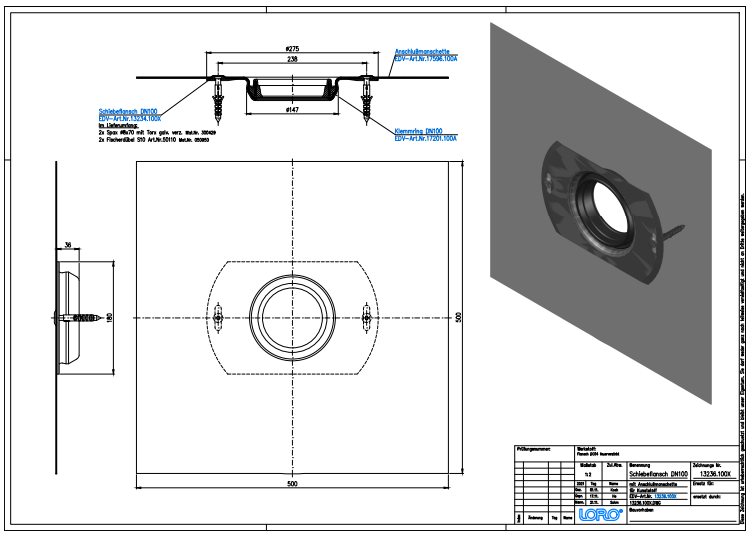

Dados do artigo

Código EAN	4038088066393
Classe ETIM	EC010599
Diâmetro nominal	DN 100
Medidas exteriores (AxLxP)	320 x 320 x 56 mm
Peso	1,50 Kg (STK)
Grupo de produtos	9
Número de pauta aduaneira	73089098
Material / Cor	Stahl feuerverzinkt, Silber

Nota de utilização

kein Verwendungshinweis notwendig

Transferências

Desenho cotado (PDF)
Brochura (PDF)
CAD 2D (DXF)
CAD 3D (DWG)
BIM 3D (STEP)
BIM 3D (IFC)
BIM Revit (RFA)

Alles online