LORO-X SLIDING FLANGE WITH PRE-INSTALLED CONNECTION SLEEVE FOR VAPOR BARRIER WITH PLASTIC ROOFING SHEETS DN 70

LORO sliding flange with plastic connecting sleeve DN 70

Descrição

LORO-sliding flange with connecting collar, made of steel, hot-dip galvanized, for vapour barriers made of plastic roofing sheets, DN70

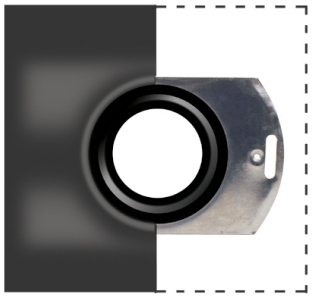

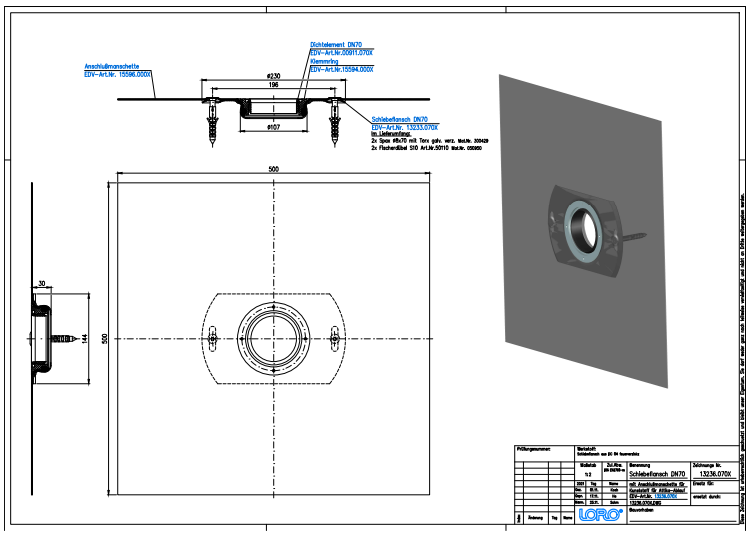

Dados do artigo

Código EAN	4038088066386
Classe ETIM	EC010599
Diâmetro nominal	DN 70
Medidas exteriores (AxLxP)	320 x 320 x 55 mm
Peso	1,00 Kg (STK)
Grupo de produtos	9
Número de pauta aduaneira	73089098
Material / Cor	Stahl feuerverzinkt, Silber

Nota de utilização

kein Verwendungshinweis notwendig

Transferências

Desenho cotado (PDF) · Brochura (PDF) · CAD 2D (DXF)
CAD 3D (DWG) · BIM 3D (STEP) · BIM 3D (IFC)
BIM Revit (RFA)

Alles online