LX-LIGHT UNTERTEILEI.DN070 300X300 O.WD.

LORO-X Light sub-unit stainless steel adhesive flange for liquid plastic and bituminous sheeting vertical DN 70

Kiírási szöveg

LORO-X Light flat roof drain bottom unit, made of stainless steel, vertical runoff, with bonding flange 300 x 300 mm, without thermal insulation, DN 70



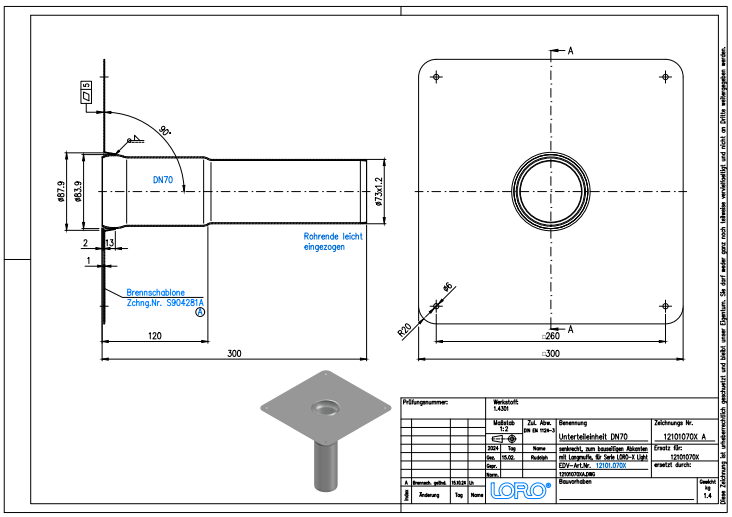

Cikkadatok

EAN kód	4038088108291
ETIM osztály	EC011398
Névleges átmérő	DN 70
Külső méretek (MxSzxH)	300 x 300 x 300 mm
Súly	1,40 Kg (STK)
Termékcsoport	9
Vámtarifaszám	73072980
Anyag / Szín	Edelstahl, Silber

Használati megjegyzés

Grosshandel

Letöltések

Alles online

Méretrajz (PDF)
Aufbauschema (PDF)
BIM 3D (STEP)
Prospektus (PDF)
CAD 2D (DXF)
BIM 3D (IFC)
Engedély (PDF)
CAD 3D (DWG)