LX-LIGHT GRUNDEINH. DN070 300X300 O.WD.

LORO-X Light base unit stainless steel adhesive flange for liquid plastic and bituminous sheeting DN 70

Kiírási szöveg

LORO-X Light flat roof drain base unit, made of stainless steel, vertical runoff, with bondig flange 300 x 300 mm, without thermal insulation, DN 70



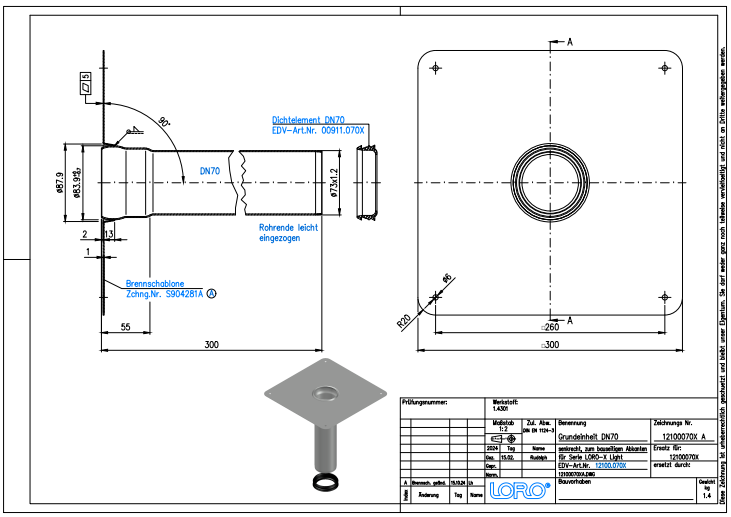

Cikkadatok

EAN kód	**4038088108284**
ETIM osztály	**EC011398**
Névleges átmérő	**DN 70**
Külső méretek (MxSzxH)	**300 x 300 x 300 mm**
Súly	**1,40 Kg (STK)**
Termékcsoport	**9**
Vámtarifaszám	**73072980**
Anyag / Szín	**Edelstahl, Silber**

Használati megjegyzés

Grosshandel

Letöltések

Alles online

Méretrajz (PDF)
Aufbauschema (PDF)
BIM 3D (STEP)
Prospektus (PDF)
CAD 2D (DXF)
BIM 3D (IFC)
Engedély (PDF)
CAD 3D (DWG)