LX-LIGHT SPEIER M.KLEBEFL. DN100 400X400

LORO-X Light spout stainless steel with adhesive flange for liquid plastic and bitumen sheeting for bending on site DN 100

Popis

LORO-X Light spout with on-site bendable bonding flange, for emergency drainage with gravity flow, with variable weir height, made of stainless steel, DN100

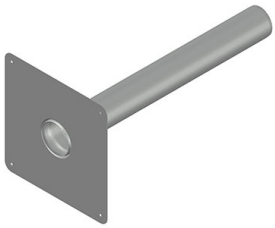

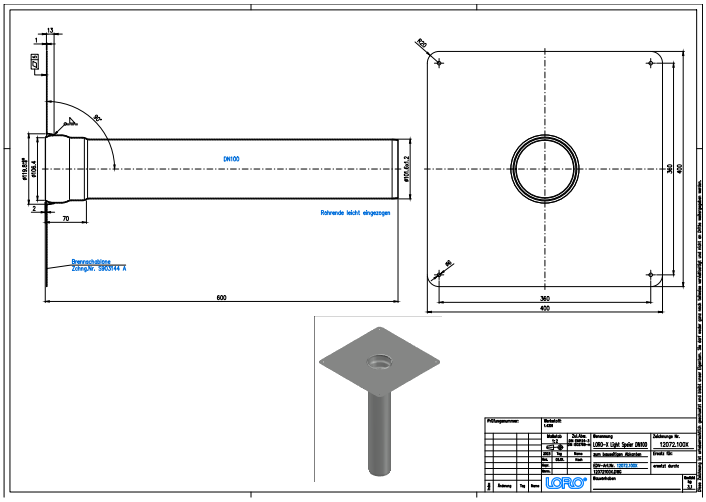

Údaje o artiklu

EAN kód	4038088107362
ETIM třída	EC010565
Jmenovitý průměr	DN 100
Jmenovitá délka/stupeň	600
Vnější rozměry (VxŠxD)	400 x 400 x 600 mm
Hmotnost	3,10 Kg (STK)
Skupina produktů	9
Celní sazebník	76169990
Materiál / Barva	Edelstahl, Silber

Pokyny k použití

Grosshandel

Ke stažení

Alles online

Výkres rozměrů (PDF)
CAD 2D (DXF)
BIM 3D (IFC)
Prospekt (PDF)
CAD 3D (DWG)
Aufbauschema (PDF)
BIM 3D (STEP)