LX-LIGHT SIEBEINH.EDELST.F.NOT.DN 100

LORO-X Light strainer insert stainless steel for emergency drainage DN 100

Beskrivelsestekst

LORO-X Light flat roof screen insert, emergency drainage, made of stainless steel, consisting of: Strainer insert and sealing element, DN 100



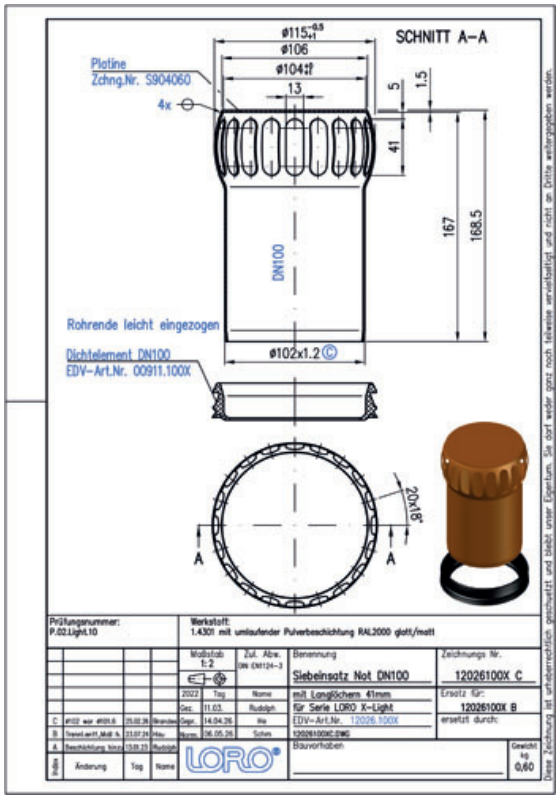

Artikkeldata

EAN-kode	**4038088107355**
ETIM-klasse	**EC010143**
Nominell diameter	**DN 100**
Utvendige mål (HxBxL)	**115 x 115 x 169 mm**
Vekt	**0,60 Kg (STK)**
Produktgruppe	**9**
Tolltariffnummer	**73072980**
Materiale / Farge	**Edelstahl, Silber**

Bruksanvisning

Grosshandel

Nedlastinger

Alles online

[Måltegning (PDF)](#) | [Brosjyre (PDF)](#) | [Godkjenning (PDF)](#)
[Aufbauschema (PDF)](#) | [Systemdatablad LX 2203](#) | [CAD 2D (DXF)](#)
[CAD 3D (DWG)](#) | [BIM 3D (STEP)](#) | [BIM 3D (IFC)](#)