LX-ROHRSCHELLE M.SCHLAGST. 300MM ABVERK.

LORO-X pipe clip with knock-in pin 300 mm DN 100

Beskrivelse

LORO-X pipe clip with extended knocking pin, 300 mm long, made of steel, hot-dip galvanized, without sound-damping DN100

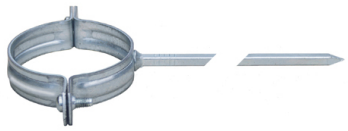

Artikkeldata

EAN-kode	4038088054154
ETIM-klasse	EC010049
Nominell diameter	DN 100
Utvendige mål (HxBxL)	25 x 138 x 422 mm
Vekt	0,28 Kg (STK)
Produktgruppe	7
Tolltariffnummer	73269060
Materiale / Farge	Stahl feuerverzinkt, Silber

Bruksanvisning

kein Verwendungshinweis notwendig

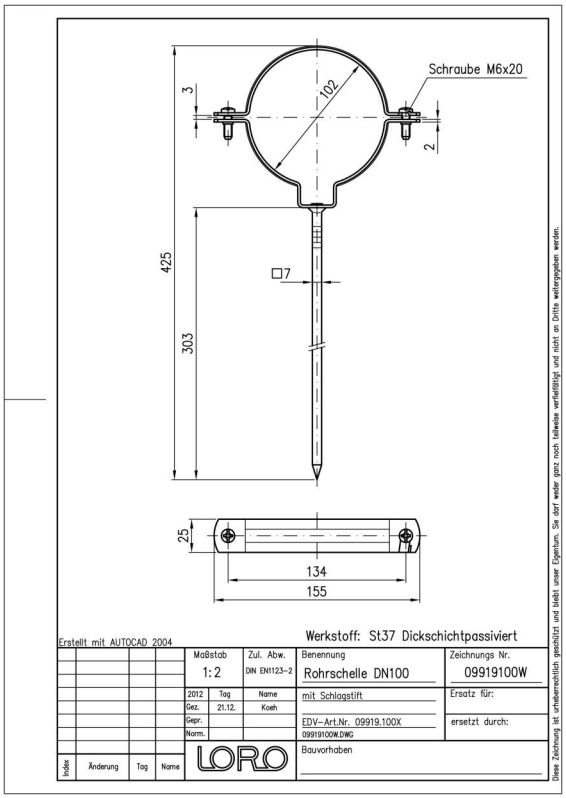

Nedlastinger

Alles online

[Monteringsanvisning (PDF)](#)
[Godkjenning (PDF)](#)
[Måltegning (PDF)](#)
[CAD 2D (DXF)](#)
[Brosjyre (PDF)](#)
[CAD (DWG)](#)