LORO-X SEALING ELEMENT SI DN 70

LORO-X sealing element SI DN 70

Opis

LORO-X sealing element made of methyl-vinyl rubber (VMQ), colour: red, DN70

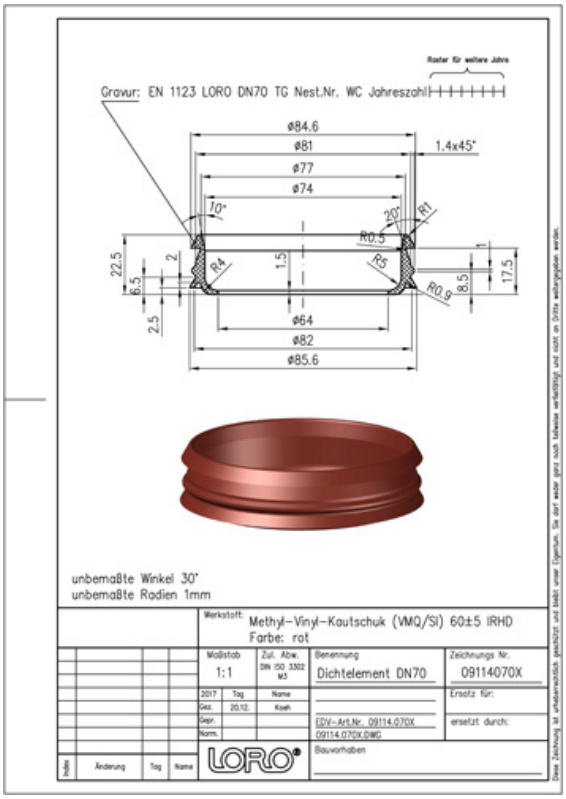

Dane artykułu

Kod EAN	4038088030592
Klasa ETIM	EC003636
Średnica nominalna	DN 70
Wymiary zewnętrzne (WxSxD)	86 x 86 x 23 mm
Waga	0,02 Kg (STK)
Grupa produktów	7
Numer taryfy celnej	40169997
Materiał / Kolor	Methyl Vinyl Kautschuk, Rot

Wskazówki dotyczące użytkowania

kein Verwendungshinweis notwendig

Pobieranie

Alles online

[Instrukcja montażu (PDF)](#)
[Rysunek wymiarowy (PDF)](#)
[Broszura (PDF)](#)
[Certyfikat (PDF)](#)
[CAD 2D (DXF)](#)
[CAD 3D (DWG)](#)
[BIM 3D (STEP)](#)
[BIM 3D (IFC)](#)