LORO-X SEALING ELEMENT SI DN 50

LORO-X sealing element SI DN 50

Popis

LORO-X sealing element made of methyl-vinyl rubber (VMQ), colour: red, DN50

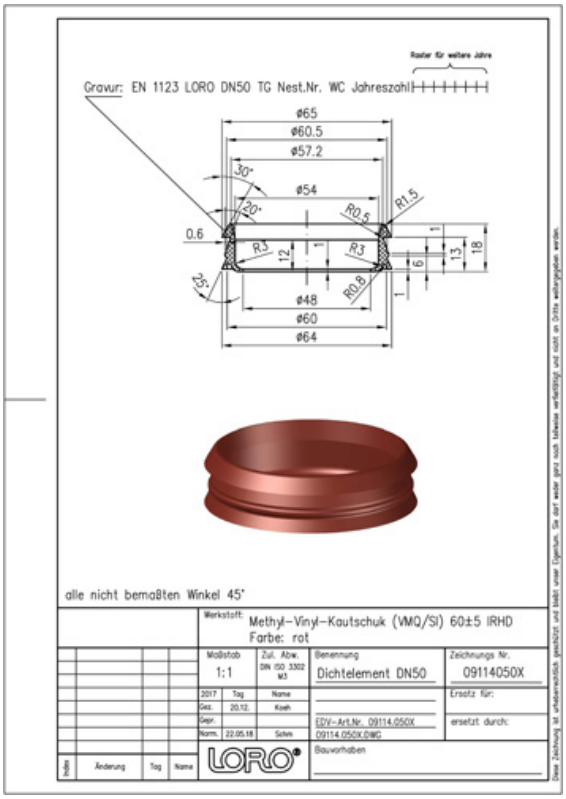

Údaje o artiklu

EAN kód	4038088030585
ETIM třída	EC003636
Jmenovitý průměr	DN 50
Vnější rozměry (VxŠxD)	65 x 65 x 18 mm
Hmotnost	0,01 Kg (STK)
Skupina produktů	7
Celní sazebník	40169997
Materiál / Barva	Methyl Vinyl Kautschuk, Rot

Pokyny k použití

kein Verwendungshinweis notwendig

Ke stažení

Alles online

Návod k instalaci (PDF)
Certifikát (PDF)
BIM 3D (STEP)
Výkres rozměrů (PDF)
CAD 2D (DXF)
BIM 3D (IFC)
Prospekt (PDF)
CAD 3D (DWG)