LORO-X SEALING ELEMENT SI DN 50

LORO-X sealing element SI DN 50

Opis

LORO-X sealing element made of methyl-vinyl rubber (VMQ), colour: red, DN50

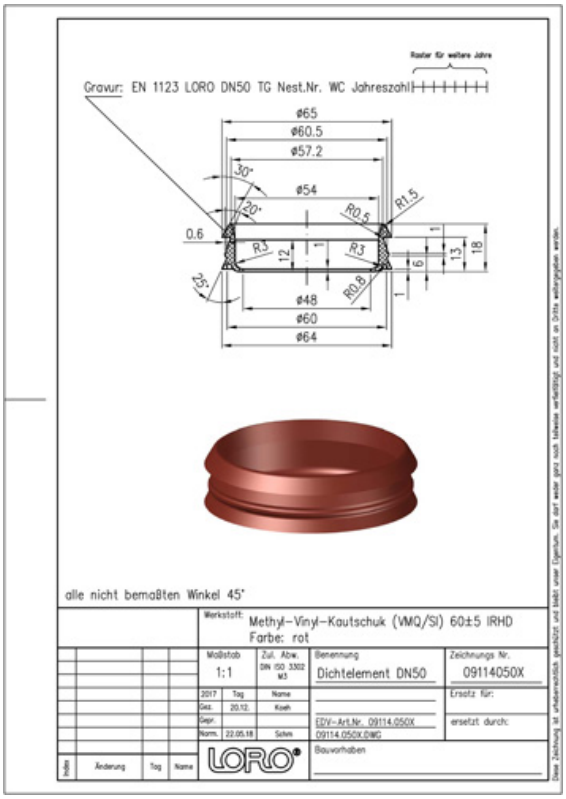

Podaci o artiklu

EAN kod	4038088030585
ETIM klasa	EC003636
Nazivni promjer	DN 50
Vanjske mjere (VxŠxD)	65 x 65 x 18 mm
Težina	0,01 Kg (STK)
Grupa proizvoda	7
Carinski tarifni broj	40169997
Materijal / Boja	Methyl Vinyl Kautschuk, Rot

Napomena za upotrebu

kein Verwendungshinweis notwendig

Preuzimanja

Alles online

Upute za ugradnju (PDF)
Dimenzijski crtež (PDF)
Prospekt (PDF)
Certifikat (PDF)
CAD 2D (DXF)
CAD 3D (DWG)
BIM 3D (STEP)
BIM 3D (IFC)