LORO-X SEALING ELEMENT EPDM DN 150

LORO-X sealing element EPDM DN 150

Descriere

LORO-X sealing element made of ethylene-propylene rubber (EPDM), colour: grey, DN150

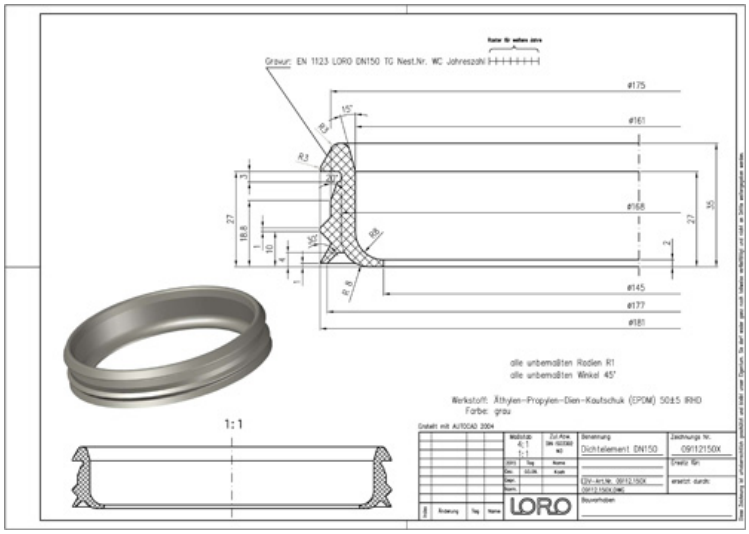

Date articol

Cod EAN	**4038088030561**
Clasă ETIM	**EC003636**
Diametru nominal	**DN 150**
Dimensiuni exterioare (ÎxLxA)	**181 x 181 x 36 mm**
Greutate	**0,13 Kg (STK)**
Grupă de produse	**7**
Număr tarif vamal	**40169997**
Material / Culoare	**Äthylen Propylen Dien Kautschuk, Grau**

Notă de utilizare

kein Verwendungshinweis notwendig

Descărcări

Alles online

Instrucțiuni de montaj (PDF)
Desen CAD (PDF)
Broșură (PDF)
Certificat (PDF)
CAD 2D (DXF)
CAD 3D (DWG)
BIM 3D (STEP)
BIM 3D (IFC)