LORO-X SEALING ELEMENT EPDM DN 125

LORO-X sealing element EPDM DN 125

Popis

LORO-X sealing element made of ethylene-propylene rubber (EPDM), colour: grey, DN125

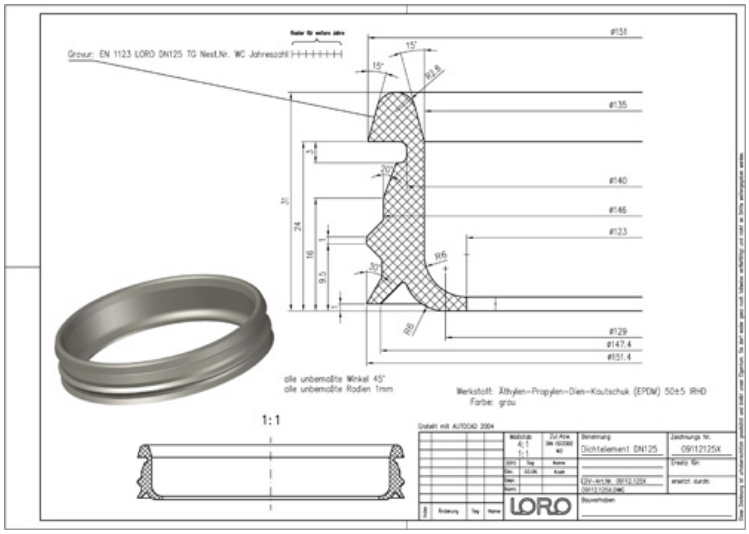

Údaje o artikli

EAN kód	**4038088030554**
ETIM trieda	**EC003636**
Menovitý priemer	**DN 125**
Vonkajšie rozmery (VxŠxH)	**151 x 151 x 31 mm**
Hmotnosť	**0,08 Kg (STK)**
Skupina produktov	**7**
Colný sadzobník	**40169997**
Materiál / Farba	**Äthylen Propylen Dien Kautschuk, Grau**

Pokyny na použitie

kein Verwendungshinweis notwendig

Na stiahnutie

Alles online

- Návod na montáž (PDF)
- Certifikát (PDF)
- BIM 3D (STEP)
- Rozmerový výkres (PDF)
- CAD 2D (DXF)
- BIM 3D (IFC)
- Prospekt (PDF)
- CAD 3D (DWG)