LORO-X SEALING ELEMENT EPDM DN 40

LORO-X sealing element EPDM DN 40

Opis

LORO-X sealing element made of ethylene-propylene rubber (EPDM), colour: grey, DN40

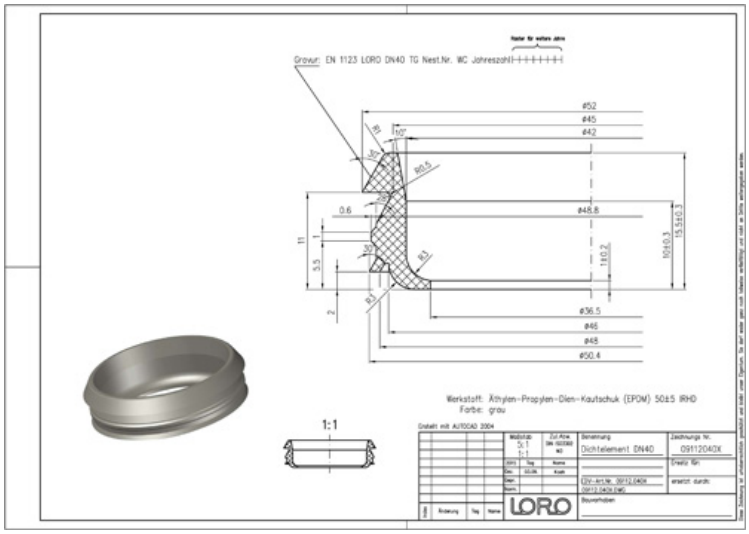

Podaci o artiklu

EAN kod	**4038088030516**
ETIM klasa	**EC003636**
Nazivni promjer	**DN 40**
Vanjske mjere (VxŠxD)	**52 x 52 x 16 mm**
Težina	**0,01 Kg (STK)**
Grupa proizvoda	**7**
Carinski tarifni broj	**40169997**
Materijal / Boja	**Äthylen Propylen Dien Kautschuk, Grau**

Napomena za upotrebu

kein Verwendungshinweis notwendig

Preuzimanja

Alles online

Upute za ugradnju (PDF)
Dimenzijski crtež (PDF)
Prospekt (PDF)
Certifikat (PDF)
CAD 2D (DXF)
CAD 3D (DWG)
BIM 3D (STEP)
BIM 3D (IFC)