LORO-X SEALING ELEMENT NBR DN 80

LORO-X sealing element NBR DN 80

Beskrivelse

LORO-X sealing element made of NBR, for LORO-X push-fit socket connection, DN 80

Artikkeldata

EAN-kode	4038088077610
ETIM-klasse	EC003636
Nominell diameter	DN 80
Utvendige mål (HxBxL)	102 x 102 x 25 mm
Vekt	0,04 Kg (STK)
Produktgruppe	7
Tolltariffnummer	40169997
Materiale / Farge	Nitril Butadien Kautschuk, Schwarz

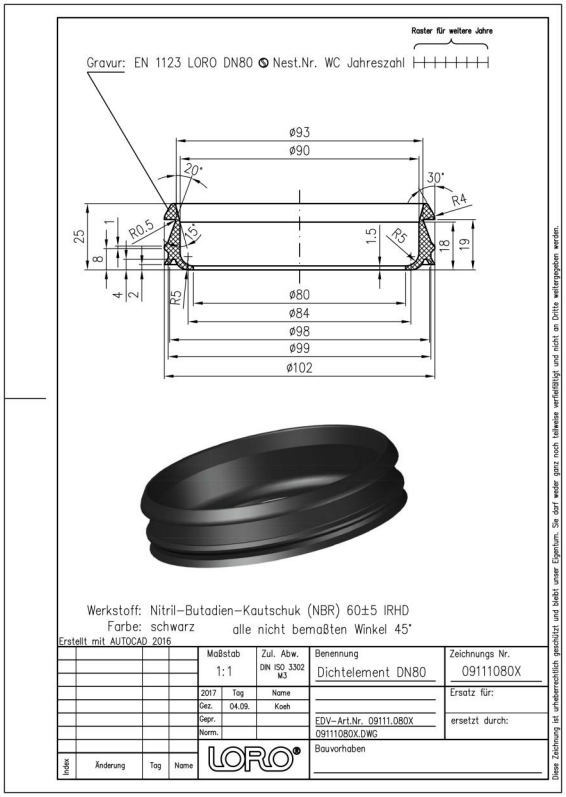

Bruksanvisning

kein Verwendungshinweis notwendig

Nedlastinger

Monteringsanvisning (PDF)
Godkjenning (PDF)
Måltegning (PDF)
Brosjyre (PDF)

Alles online