LORO-CV-KRALLE F.STAHLABFLUßR.MUFFENL.

LORO-CV claw for steel drain pipe, socketless DN 300

Description

LORO-XML CV claw for steel discharge pipe, without socket, made of steel, DN300

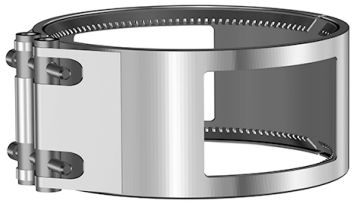

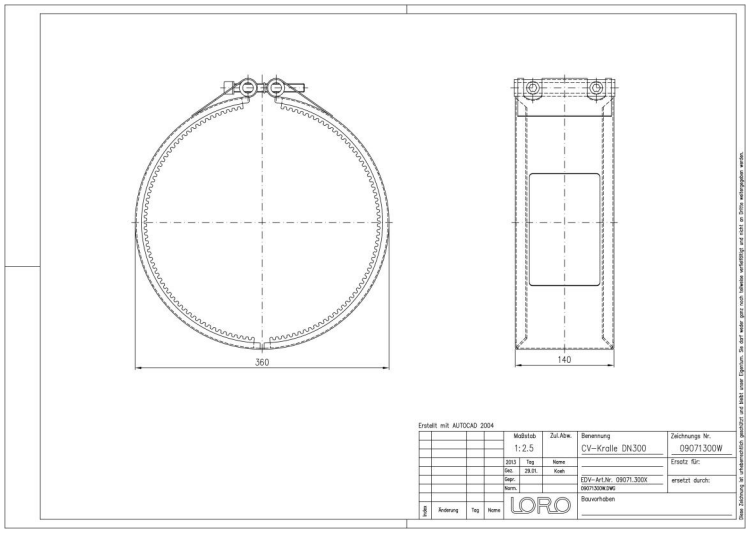

Article information

EAN Code	**4038088069325**
ETIM Class	**EC011508**
Nominal diameter	**DN 300**
Outside measurements (HxWxL)	**385 x 360 x 140 mm**
Weight	**3,00 Kg (STK)**
Product group	**1**
Customs tariff number	**73269060**
Material / Color	**Stahl feuerverzinkt, Silber**

Usage note

LORO-XML Stahlabflussrohre muffenlos in DN 250 und DN 300, aus Stahl, feuerverzinkt.Für große Nennweiten hat LORO muffenlose Stahlabflussrohrsysteme für die Regenentwässerung in DN 250 und DN 300 mit bauaufsichtlicher Zulassung Nr. Z-42.1-346 vom DIBt in sein Entwässerungsprogramm aufgenommen.Durch die Verwendung einer muffenlosen Verbindung wird die Verlegung mit einem CV-Verbinder für große Nennweiten wesentlich vereinfacht.

Downloads

Alles online

Installation (PDF)
Certificate (PDF)
CAD drawing (PDF)
CAD 2D (DXF)
Brochure (PDF)
CAD (DWG)