LORO-CV-KRALLE F.STAHLABFLUßR.MUFFENL.

LORO-CV claw for steel drain pipe socketless DN 250

Description

LORO-XML CV claw for steel discharge pipe, without socket, made of steel, DN250

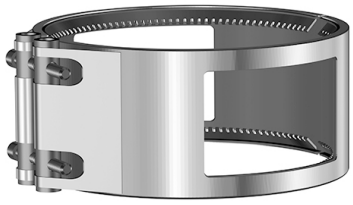

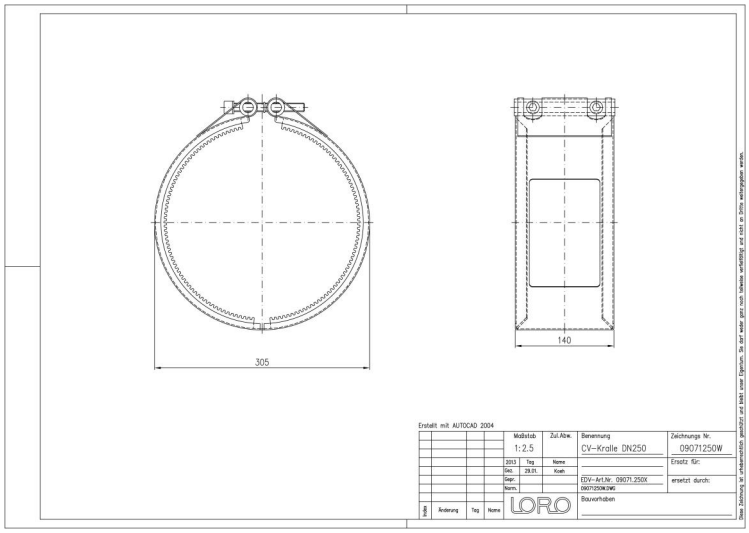

Données de l'article

Code EAN	**4038088069318**
Classe ETIM	**EC011508**
Diamètre nominal	**DN 250**
Dimensions extérieures (HxLxP)	**329 x 305 x 140 mm**
Poids	**2,60 Kg (STK)**
Groupe de produits	**1**
Numéro tarifaire douanier	**73269060**
Matériau / Couleur	**Stahl feuerverzinkt, Silber**

Note d'utilisation

LORO-XML Stahlabflussrohre muffenlos in DN 250 und DN 300, aus Stahl, feuerverzinkt.Für große Nennweiten hat LORO muffenlose Stahlabflussrohrsysteme für die Regenentwässerung in DN 250 und DN 300 mit bauaufsichtlicher Zulassung Nr. Z-42.1-346 vom DIBt in sein Entwässerungsprogramm aufgenommen.Durch die Verwendung einer muffenlosen Verbindung wird die Verlegung mit einem CV-Verbinder für große Nennweiten wesentlich vereinfacht.

Téléchargements

Alles online

Notice d'installation (PDF)
Dessin dimensionnel (PDF)
Brochure (PDF)
Certificat (PDF)
CAD 2D (DXF)
CAD (DWG)