LX RAPID-VERBINDER DN250

LORO-X CV-Connector DN 250

Popis

LORO-XML CV connector for steel discharge pipe, without socket, made of steel, DN250

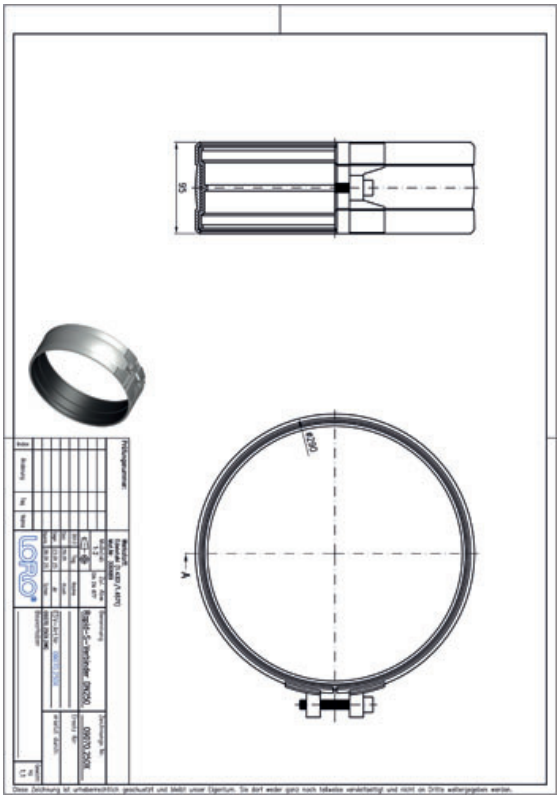

Údaje o artiklu

EAN kód	4038088068342
ETIM třída	EC000368
Jmenovitý průměr	DN 250
Vnější rozměry (VxŠxD)	95 x 290 x 315 mm
Hmotnost	1,10 Kg (STK)
Skupina produktů	7
Celní sazebník	73269060
Materiál / Barva	Stahl feuerverzinkt, Silber

Pokyny k použití

LORO-XML Stahlabflussrohre muffenlos in DN 250 und DN 300, aus Stahl, feuerverzinkt.Für große Nennweiten hat LORO muffenlose Stahlabflussrohrsysteme für die Regenentwässerung in DN 250 und DN 300 mit bauaufsichtlicher Zulassung Nr. Z-42.1-346 vom DIBt in sein Entwässerungsprogramm aufgenommen.Durch die Verwendung einer muffenlosen Verbindung wird die Verlegung mit einem CV-Verbinder für große Nennweiten wesentlich vereinfacht.

Ke stažení

Alles online

Návod k instalaci (PDF)
Certifikát (PDF)
Výkres rozměrů (PDF)
CAD 2D (DXF)
Prospekt (PDF)
CAD 3D (DWG)