LORO-X TRANSITION PIECES WITH SOCKET AND WELDING RIM, FORM E1 DN 100

LORO-X transition piece with socket and welding rim form E1 DN 100

Opis

LORO-X transition piece, made of steel, hot-dip galvanized, with LORO-X socket and welding rim, shape E1, according to DIN EN 1123, with raised quality standard, with 2-chamber push-fit socket connection, building material class A1, dimensionally stable, break-proof, backflow-safe, long-life inside coating according to DIN EN ISO 2178 on the basis of a 2-component epoxy combination, colour: red-brown, DN100

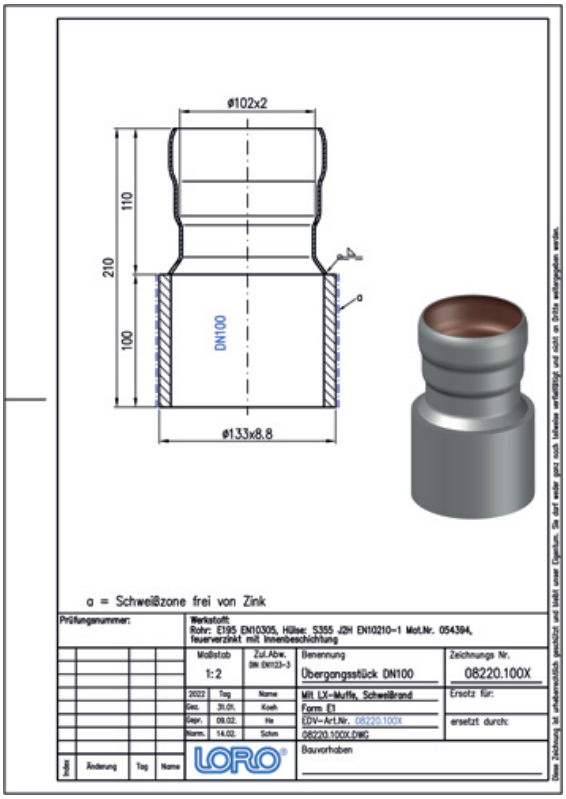

Dane artykułu

Kod EAN	4038088029640
Klasa ETIM	EC003024
Średnica nominalna	DN 100
Wymiary zewnętrzne (WxSxD)	138 x 138 x 215 mm
Waga	3,30 Kg (STK)
Grupa produktów	8
Numer taryfy celnej	73089098
Materiał / Kolor	Stahl feuerverzinkt, Silber

Wskazówki dotyczące użytkowania

kein Verwendungshinweis notwendig

Pobieranie

Alles online

Rysunek wymiarowy (PDF)
Broszura (PDF)
CAD 2D (DXF)
CAD 3D (DWG)
BIM 3D (STEP)
BIM 3D (IFC)