LORO-X ÜBERGANGSSTÜCK M.MU.U.SCHWEISSR.

LORO-X Übergangsstück mit Muffe und Schweissrand Form E1 DN 50

Beschreibung

LORO-X Übergangsstück, aus Stahl, feuerverzinkt, mit LORO-X Muffe und Schweißrand, Form E1, nach DIN EN 1123 mit erhöhtem Qualitätsstandard, mit 2-Kammern-Steckmuffenverbindung, Baustoffklasse A1, formstabil, bruchfest, rückstausicher, langlebige Innenbeschichtung gemäß DIN EN ISO 2178 auf Basis einer 2K-Epoxid-Kombination, Farbton: Rotbraun, DN 50

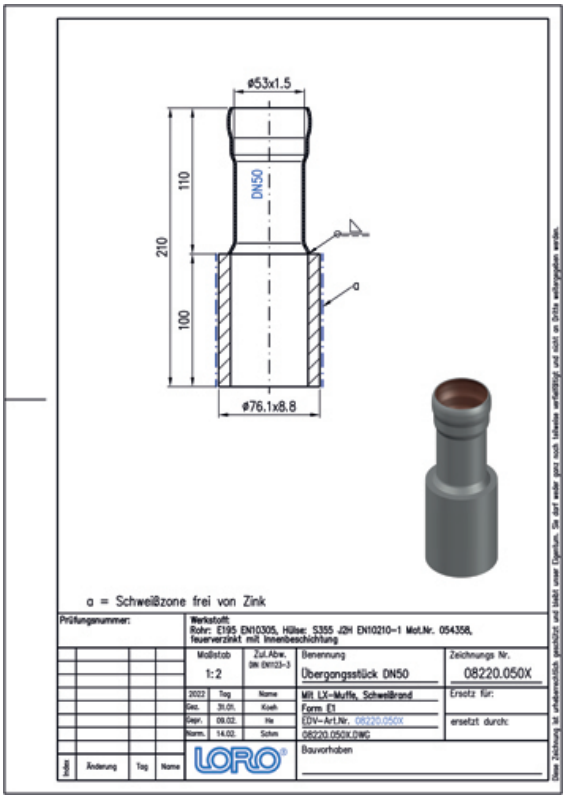

Artikeldaten

EAN-Code	**4038088029619**
ETIM Klasse	**EC003024**
Nennweite	**DN 50**
Außenmaße (HxBxL)	**81 x 81 x 215 mm**
Gewicht	**1,60 Kg (STK)**
Warengruppe	**8**
Zolltarifnummer	**73089098**
Material / Farbe	**Stahl feuerverzinkt, Silber**

Verwendungshinweis

kein Verwendungshinweis notwendig

Downloads

Alles online

[Maßzeichnung (PDF)](#) [Prospekt (PDF)](#) [CAD 2D (DXF)](#)
[CAD 3D (DWG)](#) [BIM 3D (STEP)](#) [BIM 3D (IFC)](#)