LORO-X DECK AND BULKHEAD PENETRATION FORM R1, DN 125

LORO-X deck and wall spigot form R1 DN 125

Kuvaus

LORO-X deck and bulkhead penetrations, shape R, made of steel, hot-dip galvanized, inner pipe additionally coated, DN125

Tuotetiedot

EAN-koodi	4038088029299
ETIM-luokka	EC011636
Nimellishalkaisija	DN 125
Ulkomitat (KxLxS)	183 x 183 x 267 mm
Paino	7,20 Kg (STK)
Tuoteryhmä	8
Tullitariffin numero	73089098
Materiaali / Väri	Stahl feuerverzinkt, Silber

Käyttöohje

kein Verwendungshinweis notwendig

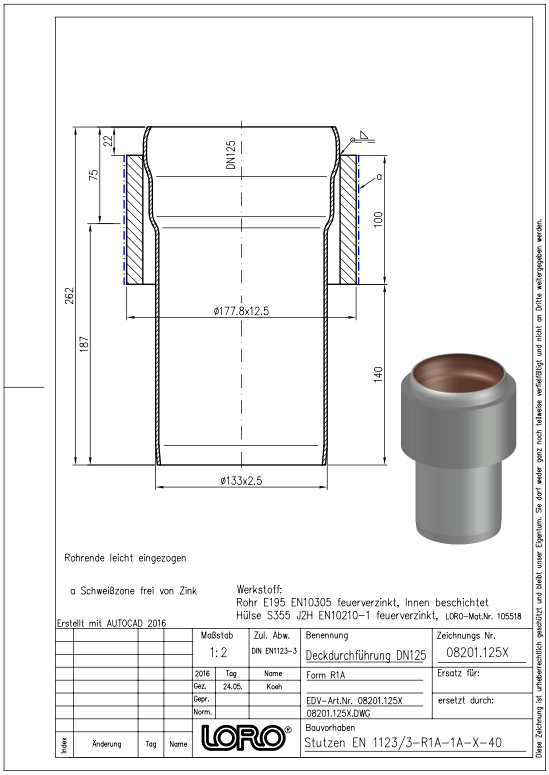

Lataukset

Alles online

Mittapiirustus (PDF)
Esite (PDF)
CAD 2D (DXF)
CAD 3D (DWG)
BIM 3D (STEP)
BIM 3D (IFC)