LORO-X ANCHOR CLIP FOR PRESSURE XP-PIPES PN 12 DN 80

LORO pressure pipe clamp for precision socket DN 80

Descrizione

LORO-X pressure pipe clip for precision socket, made of steel, galvanized, PN12 DN 80

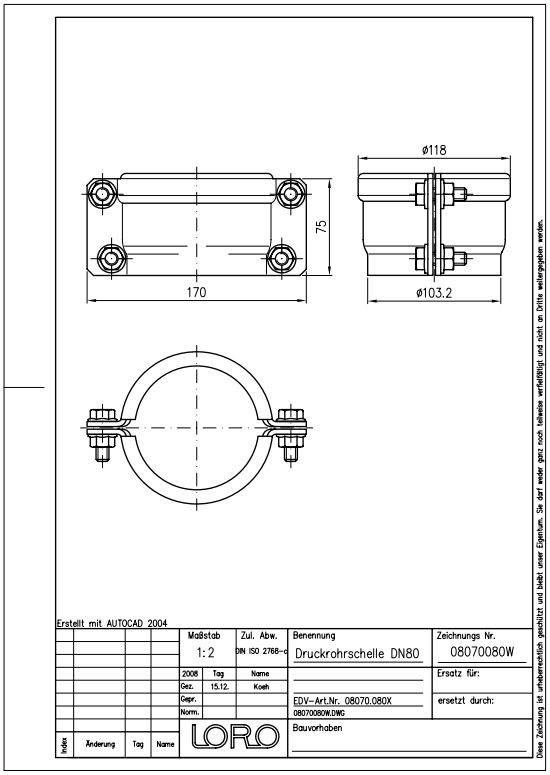

Dati articolo

Codice EAN	**4038088084182**
Classe ETIM	**EC010049**
Diametro nominale	**DN 80**
Misure esterne (AxLxP)	**170 x 118 x 79 mm**
Peso	**1,40 Kg (STK)**
Gruppo prodotti	**8**
Numero tariffa doganale	**73269060**
Materiale / Colore	**Stahl feuerverzinkt, Silber**

Note d'uso

Die LORO-X Druckrohrschelle aus verzinktem Stahl erweitert den Einsatzbereich von LORO-X Stahlabfluss- und LORO-XCL Edelstahlrohren (AISI 316L)) um den Bereich der druckbeaufschlagten Leitungen.Der Vorteil der druckfesten LORO Rohrverbindung liegt in der leichten Verlegung, bei der keine Passstücke erforderlich sind. Die Rohre können einfach abgelängt werden.Zertifizierung: Die Prüfung der LORO-X Druckrohrschelle PN 16 erfolgte nach IACS UR P2.11 Re-geln und wurde durch den Germanischen Lloyd zertifiziert.LORO-X Druckrohrschellen sind in DN 50 - DN 125 lieferbar.

Download

Alles online

Istruzioni di installazione (PDF)
Certificato (PDF)
Disegno dimensionale (PDF)
CAD 2D (DXF)
Brochure (PDF)
CAD (DWG)