LORO PRESSURE PIPE CLIP PN 12 DN 70

LORO pressure pipe clamp for precision socket DN 70

Descripción

LORO-X pressure pipe clip for precision socket, made of steel, galvanized, PN12 DN70

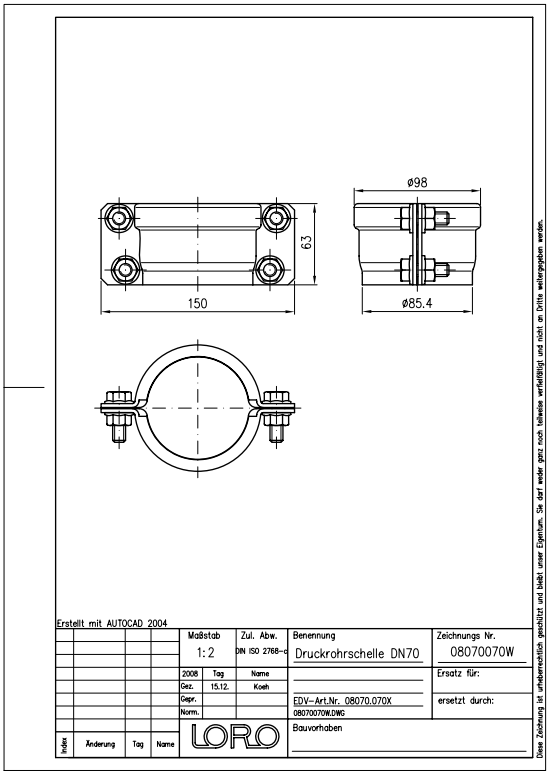

Datos del artículo

Código EAN	4038088084175
Clase ETIM	EC010049
Diámetro nominal	DN 70
Medidas exteriores (AxAxL)	150 x 98 x 66 mm
Peso	0,90 Kg (STK)
Grupo de productos	8
Número de arancel aduanero	73269060
Material / Color	Stahl feuerverzinkt, Silber

Nota de uso

Die LORO-X Druckrohrschelle aus verzinktem Stahl erweitert den Einsatzbereich von LORO-X Stahlabfluss- und LORO-XCL Edelstahlrohren (AISI 316L)) um den Bereich der druckbeaufschlagten Leitungen.Der Vorteil der druckfesten LORO Rohrverbindung liegt in der leichten Verlegung, bei der keine Passstücke erforderlich sind. Die Rohre können einfach abgelängt werden.Zertifizierung: Die Prüfung der LORO-X Druckrohrschelle PN 16 erfolgte nach IACS UR P2.11 Re-geln und wurde durch den Germanischen Lloyd zertifiziert.LORO-X Druckrohrschellen sind in DN 50 - DN 125 lieferbar.

Descargas

Alles online

Instrucciones de instalación (PDF)
Dibujo dimensional (PDF)
Folleto (PDF)
Certificado (PDF)
CAD 2D (DXF)
CAD (DWG)