LORO PRESSURE PIPE CLIP PN 12 DN 70

LORO pressure pipe clamp for precision socket DN 70

Popis

LORO-X pressure pipe clip for precision socket, made of steel, galvanized, PN12 DN70

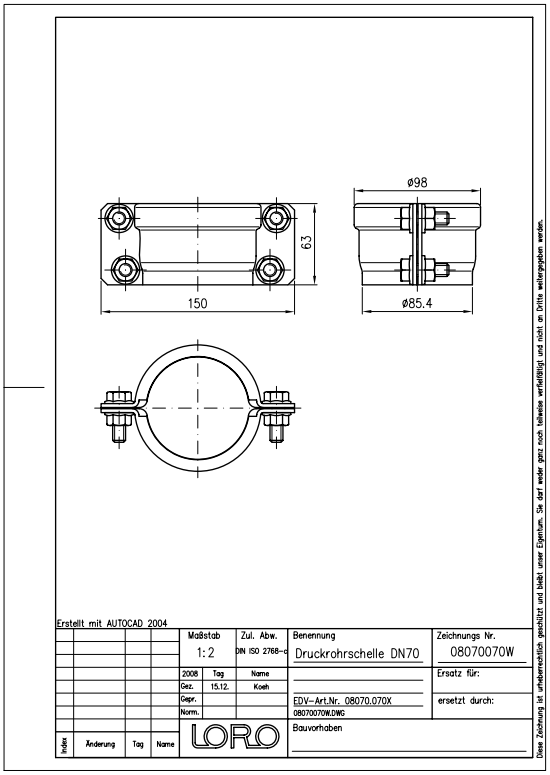

Údaje o artikli

EAN kód	4038088084175
ETIM trieda	EC010049
Menovitý priemer	DN 70
Vonkajšie rozmery (VxŠxH)	150 x 98 x 66 mm
Hmotnosť	0,90 Kg (STK)
Skupina produktov	8
Colný sadzobník	73269060
Materiál / Farba	Stahl feuerverzinkt, Silber

Pokyny na použitie

Die LORO-X Druckrohrschelle aus verzinktem Stahl erweitert den Einsatzbereich von LORO-X Stahlabfluss- und LORO-XCL Edelstahlrohren (AISI 316L)) um den Bereich der druckbeaufschlagten Leitungen.Der Vorteil der druckfesten LORO Rohrverbindung liegt in der leichten Verlegung, bei der keine Passstücke erforderlich sind. Die Rohre können einfach abgelängt werden.Zertifizierung: Die Prüfung der LORO-X Druckrohrschelle PN 16 erfolgte nach IACS UR P2.11 Re-geln und wurde durch den Germanischen Lloyd zertifiziert.LORO-X Druckrohrschellen sind in DN 50 - DN 125 lieferbar.

Na stiahnutie

Alles online

Návod na montáž (PDF)
Certifikát (PDF)
Rozmerový výkres (PDF)
CAD 2D (DXF)
Prospekt (PDF)
CAD (DWG)