LORO-X CONNECTING FOR SINFONIC FLOW DN 100/70

LORO-X connection piece DRAINJET DN 100/70

Popis

LORO-DRAINJET connector, according to DIN EN 1123, with raised quality standard, with 2-chamber push-fit socket connection, made of steel, hot-dip galvanized, building material class A1, dimensionally stable, break-proof, backflow-safe, long-life inside coating according to DIN EN ISO 2178 on the basis of a 2-component epoxy combination, colour: red-brown, DN100/70

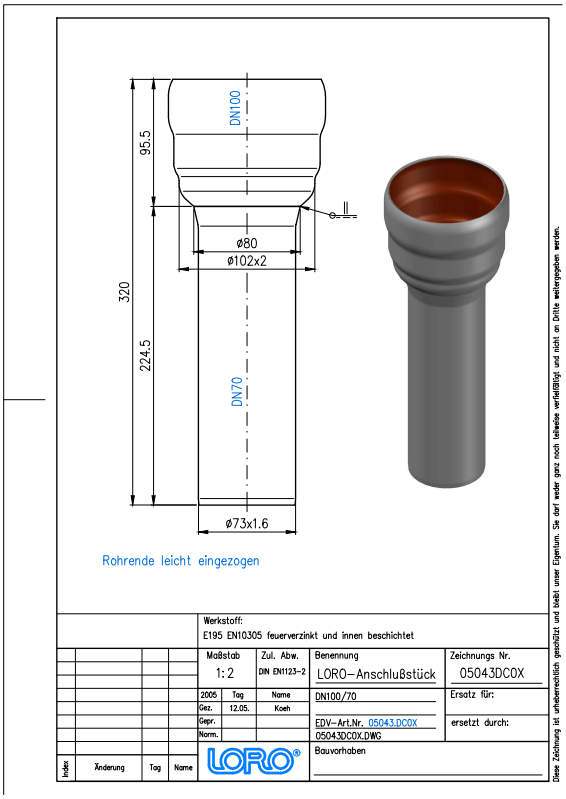

Údaje o artiklu

EAN kód	4038088073179
ETIM třída	EC003024
Jmenovitý průměr	DN 100, DN 70
Vnější rozměry (VxŠxD)	118 x 118 x 320 mm
Hmotnost	1,30 Kg (STK)
Skupina produktů	1
Celní sazebník	73089098
Materiál / Barva	Stahl feuerverzinkt, Silber

Pokyny k použití

kein Verwendungshinweis notwendig

Ke stažení

Alles online

- Návod k instalaci (PDF)
- Certifikát (PDF)
- BIM 3D (STEP)
- Výkres rozměrů (PDF)
- CAD 2D (DXF)
- BIM 3D (IFC)
- Prospekt (PDF)
- CAD 3D (DWG)