LORO-X FROSCHKLAPPE DN 125

LORO-X frog flap DN 125

Tarjouspyyntöteksti

LORO-X Froschklappe, aus Edelstahl, DN 125

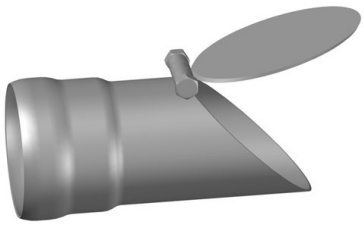

Tuotetiedot

EAN-koodi	4038088100073
ETIM-luokka	EC003372
Nimellishalkaisija	DN 125
Ulkomitat (KxLxS)	152 x 173 x 276 mm
Paino	1,40 Kg (STK)
Tuoteryhmä	10
Tullitariffin numero	73072980
Materiaali / Väri	Stahl feuerverzinkt, Silber

Käyttöohje

kein Verwendungshinweis notwendig

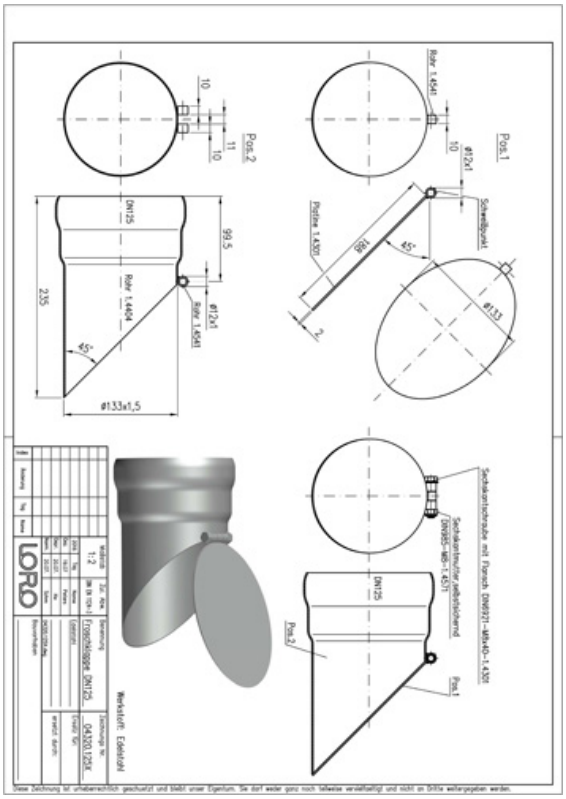

Lataukset

Alles online

Mittapiirustus (PDF)
CAD 2D (DXF)
CAD 3D (DWG)
BIM 3D (STEP)
BIM 3D (IFC)