LX ATTIKAABLAUF HPT/NOT/KOMBI F.RETEN.

LORO-X Attica Drain Main-Emergency-Combi for retention for pressure flow with weir according to specification DN 100

Beskrivelse

LORO-X retention parapet drain with object-related retention openings for the main drainage and variable-height weir for the emergency drainage, main-emergency combination, series 88, Attika-Distant, pipe-in-pipe, for main drainage with gravity flow and emergency drainage with siphonic flow, with clamping flange, as loose and fixed flange construction, without upstand for bitumen and plastic roofing sheets, proof of performance according to specification sheet LX1890, DN100/50

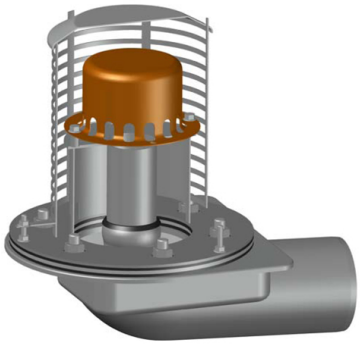

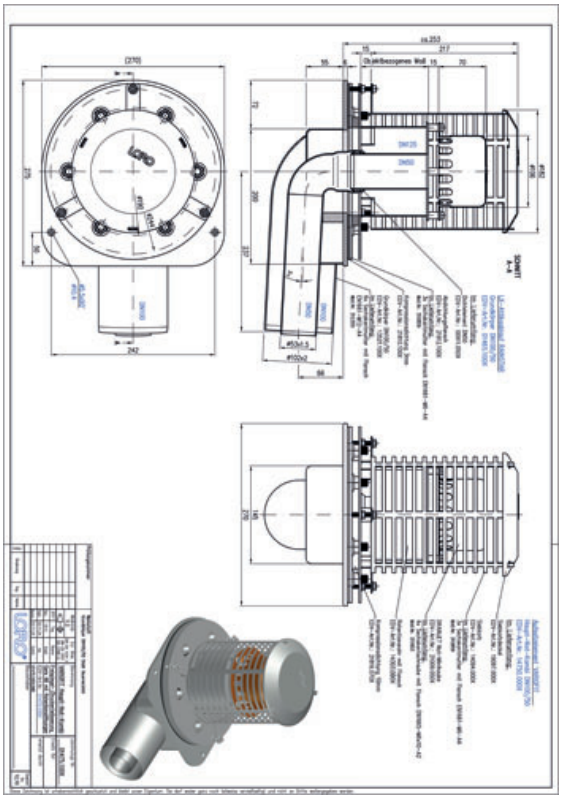

Artikeldata

EAN-kode	4038088101438
ETIM Klasse	EC010400
Nominel diameter	DN 100
Ydermål (HxBxL)	344 x 270 x 360 mm
Vægt	12,10 Kg (STK)
Produktgruppe	9
Toldtarifnummer	73089098
Materiale / Farve	Stahl feuerverzinkt, Silber

Brugsanvisning

LORO-X Serie 88 VARIOFIT Haupt-Not-Kombi Retentionsdachentwässerung für Hauptentwässerung mit Regenwasserrückhaltung auf dem Dach (Retention) und innenliegender Notentwässerung ins Freie. Die Höhe des Retentionsrohres der Hauptentwässerung bildet dabei gleichzeitig die Höhe des Anstauelementes der Notentwässerung. Durch die höhenvariable Anordnung der Haube bleibt der Abstand zwischen Haube und höhenvariablem Wehr konstant, sodass die Abflussleistung bei jeder Höhe gleich bleibt und sich die Abflusskurve nur in der Höhe verschiebt. Bei dem Modell mit der Notentwässerung als Freispiegelströmung kann die Notentwässerung bei kleinen Flächen als Speier ins Freie entwässern. Bei größeren Flächen bietet die Notentwässerung als Druckströmung einen deutlich stärkeren Abfluss über die innenliegende DN50 Fallleitung.

Downloads

Alles online

Installationsvejledning (PDF)
Systemdatablad LX 1890
BIM 3D (STEP)
Måltegning (PDF)
CAD 2D (DXF)
BIM 3D (IFC)
Brochure (PDF)
CAD 3D (DWG)