# LORO-DRAINLET ATTIKA NOTABL.M.KLEBEFL.

**LORO-DRAINLET Attica emergency drain with adhesive flange for bitumen 40 mm high Series 62 DN 70**

## Description

LORO-X DRAINLET gravity flow parapet drain, series 62 without penetration into the roof, for emergency drainage with gravity flow, discharge rate 1.4 l/s at 75 mm water level on the roof and 40 mm weir height, with bonding flange, 45-degree upstand for bituminous roofing sheets, roof penetration depth 0 mm, in accordance with DIN EN 1253, proof of performance without downpipe according to system data sheet LX6076, made of stainless steel, DN70

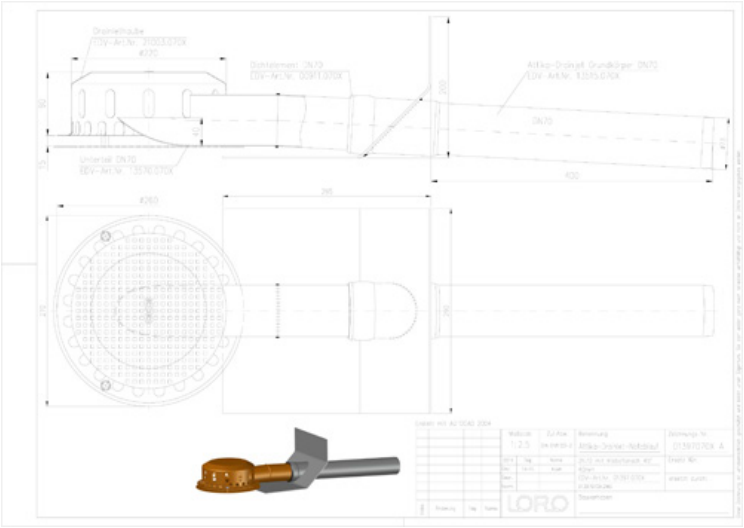

## Données de l'article

| | |
|---|---|
| Code EAN | 4038088096116 |
| Classe ETIM | EC010400 |
| Diamètre nominal | DN 70 |
| Dimensions extérieures (HxLxP) | 971 x 270 x 193 mm |
| Poids | 6,60 Kg (STK) |
| Groupe de produits | 9 |
| Numéro tarifaire douanier | 73072980 |
| Matériau / Couleur | Edelstahl, Silber |

## Note d'utilisation

LORO-X DRAINJET-Attikaentwässerungssysteme ohne Eingriff ins Dach mit Druckströmung sind gemäß angemeldeter und eingetragener Patente und Gebrauchsmuster optimiert für platzsparenden Einsatz ohne Eingriff in die Wärmedämmung oder die Betondecke des Daches. Obwohl keine Aussparung in der Dachkonstruktion oder der Wärmedämmung notwendig ist, ermöglicht die patentierte Systemform durch den Saugeffekt der Druckströmung hohe Literleistungen von bis zu 16 l/s. Das Prinzip der Attika-Aussenentwässerung wird mit diesem System als Hauptentwässerung und auch als Notentwässerung optimal umgesetzt, ohne dass das Regenwasser auch nur einen Millimeter in das Gebäude gelangen kann. Je nach Anforderung kann das System mit DN50 Fallleitung besonders platzsparend (auch hinter der Fassade) , oder mit besonders starker Leistung (DN70-DN100) geplant werden. Dadurch dass das System keinen Eingriff in das Dach erfordert, eignet es sich auch optimal zur Sanierung bestehender Gebäude mit dünner Wärmedämmung, oder für Gebäude mit dem sogenannten Umkehrdachprinzip bei denen der Ablauf direkt auf der Dachkonstruktion aufliegen kann, ohne die Betondecke aufstemmen zu müssen. Je nach … (lire le texte complet en ligne)

## Téléchargements

Alles online

Notice d'installation (PDF)
Dessin dimensionnel (PDF)
Brochure (PDF)
Certificat (PDF)
Fiche technique du système LX 1607
CAD 2D (DXF)
CAD 3D (DWG)
BIM 3D (STEP)
BIM 3D (IFC)