LORO-DRAINLET ATTIKA NOTABL.M.KLEBEFL.

LORO-DRAINLET Attika Notablauf mit Klebeflansch für Bitumen Wehrhöhe 40 mm Serie 62 DN 70

Beschreibung

LORO-X DRAINLET Attikaablauf, Serie 62 ohne Eingriff ins Dach, für Notentwässerung mit Freispiegelströmung, Abflussleistung 1,4 l/s bei 75 mm Wasserhöhe auf dem Dach und 40 mm Wehrhöhe, mit Klebeflansch, 45 Grad Aufkantung für Bitumen-Abdichtungsbahnen, Eingrifftiefe 0 mm, nach DIN EN 1253, Leistungsnachweis als Speier ohne Fallleitung gemäß Systemdatenblatt LX1607, aus Edelstahl, DN 70

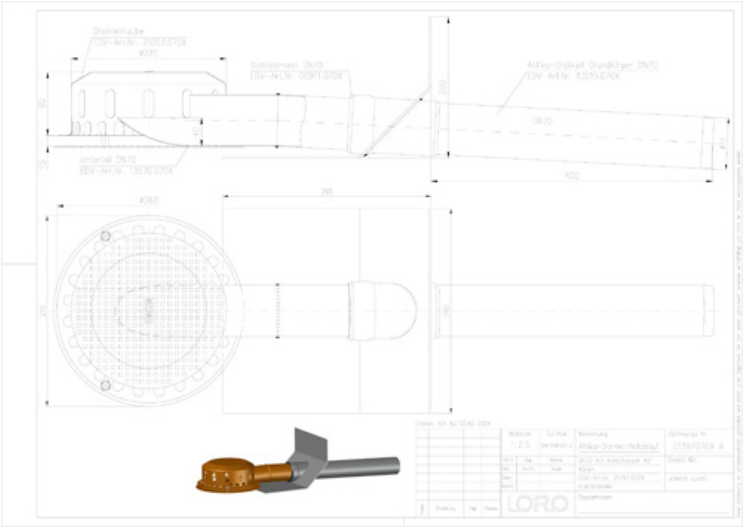

Artikeldaten

EAN-Code	4038088096116
ETIM Klasse	EC010400
Nennweite	DN 70
Außenmaße (HxBxL)	971 x 270 x 193 mm
Gewicht	6,60 Kg (STK)
Warengruppe	9
Zolltarifnummer	73072980
Material / Farbe	Edelstahl, Silber

Verwendungshinweis

LORO-X DRAINJET-Attikaentwässerungssysteme ohne Eingriff ins Dach mit Druckströmung sind gemäß angemeldeter und eingetragener Patente und Gebrauchsmuster optimiert für platzsparenden Einsatz ohne Eingriff in die Wärmedämmung oder die Betondecke des Daches. Obwohl keine Aussparung in der Dachkonstruktion oder der Wärmedämmung notwendig ist, ermöglicht die patentierte Systemform durch den Saugeffekt der Druckströmung hohe Literleistungen von bis zu 16 l/s. Das Prinzip der Attika-Aussenentwässerung wird mit diesem System als Hauptentwässerung und auch als Notentwässerung optimal umgesetzt, ohne dass das Regenwasser auch nur einen Millimeter in das Gebäude gelangen kann. Je nach Anforderung kann das System mit DN50 Fallleitung besonders platzsparend (auch hinter der Fassade) , oder mit besonders starker Leistung (DN70-DN100) geplant werden. Dadurch dass das System keinen Eingriff in das Dach erfordert, eignet es sich auch optimal zur Sanierung bestehender Gebäude mit dünner Wärmedämmung, oder für Gebäude mit dem sogenannten Umkehrdachprinzip bei denen der Ablauf direkt auf der Dachkonstruktion aufliegen kann, ohne die Betondecke aufstemmen zu müssen. Je nach Dachabdichtungsbahn erfolgt die Anbindung als Klebeflansch (Bitumen) oder als Klemmflansch (45° Bitumen, 90° Kunststoff).

Downloads

Alles online

Verlegeanleitung (PDF)
Zulassung (PDF)
CAD 3D (DWG)
Maßzeichnung (PDF)
System-Datenblatt LX 1607
BIM 3D (STEP)
Prospekt (PDF)
CAD 2D (DXF)
BIM 3D (IFC)