LORO-X RAINSTAR SCUPPER EMERGENCY DRAIN WITH CLAMPING FLANGE, SERIE RB, FOR PLASTIC ROOFING SHEETS DN 50

LORO-RAINSTAR stainless steel parapet emergency drain series 79(RB) with clamping flange for plastic gravity flow DN 50

Beskrivning

LORO-X RAINSTAR parapet drain, series 79 (RB) with lowered pipe, for emergency drainage with gravity flow, made of stainless steel, DN50, with clamping flange, as loose and fixed flange construction, 90-degree upstand for plastic roofing sheets, roof penetration depth 82 mm, with DRAINLET hood made of stainless steel, according to DIN EN 1253, discharge rate 7.6 l/sec at 75 mm water level on the roof with 4.2 m non-ventilated downpipe according to system data sheet LX494, discharge rate 2.6 l/sec at 75 mm water level on the roof as spout according to system data sheet LX493

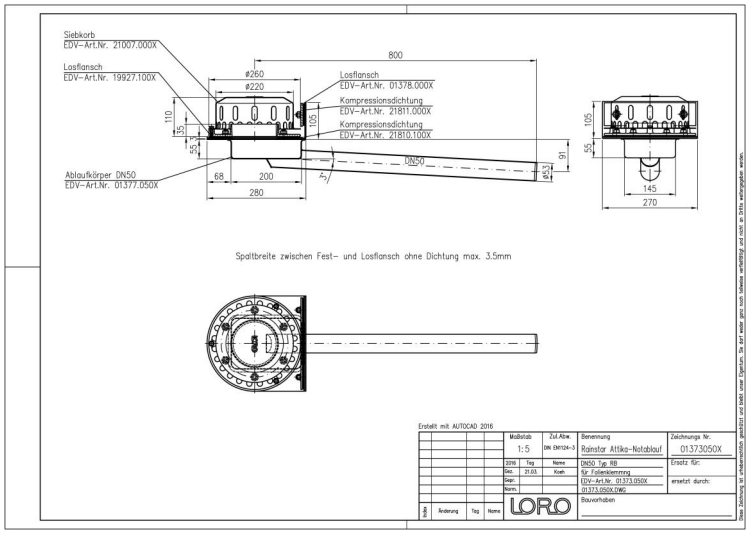

Artikeldata

EAN-kod	4038088076088
ETIM-klass	EC010400
Nominell diameter	DN 50
Yttermått (HxBxL)	270 x 936 x 239 mm
Vikt	5,70 Kg (STK)
Produktgrupp	9
Tullnummer	73072980
Material / Färg	Edelstahl, Silber

Användningsanvisning

LORO-X Rainstar® Attikaentwässerungssysteme mit vorgefertigter Attika-Aufkantung als Montagehilfe, mit Klemmflansch oder Klebeflansch, je nachdem ob eine Bitumen- oder Kunststoffabdichtungsbahn verwendet werden soll.Die Aufkantung bietet als Montagehilfe in der Attika zusätzlichen Halt und verkürzt die Montagezeit. Abgedichtet wird jedoch nur auf der horizontalen Ebene, sodass eine Abdichtung in der Aufkantung nicht notwendig ist.LORO-X Rainstar Systeme bieten durch das patentierte tiefgelegte Rohr hohe Abflussleistungen von 3,7 l/s bei 35 mm Wasserhöhe auf dem Dach, auch bei Freispiegelströmung mit vollständig belüfteter DN 100 Falleitung.Die Anforderungen der Dachentwässerungsnorm für innenliegende Dachentwässerungen erfüllt das System mit 5,5 l/s bei 35 mm mit geschlossener Fallleitung und Silent-Power Strömung.Die LORO-X RAINSTAR® Systeme gibt es auch als Serie 89 mit geringer Eingrifftiefe von nur 55mm! Vorteile: -hohe Abflussleistung durch patentiertes, tiefergelegtes Rohr (Serie 79) -nur eine horizontale Abdichtungsebene -Aufkantung als Montagehilfe in der Attika -bis 21,7 l/s als Notentwässerung mit Druckströmung bei 75mm

Nedladdningar

Alles online

- Monteringsanvisning (PDF)
- Godkännande (PDF)
- CAD 2D (DXF)
- BIM 3D (IFC)
- Måttritning (PDF)
- Systemdatablad LX 493
- CAD 3D (DWG)
- Broschyr (PDF)
- Systemdatablad LX 494
- BIM 3D (STEP)