LORO-X RAINSTAR SCUPPER DRAIN WITH CLAMPING FLANGE, WITH CUT-OUT DEPTH OF 55 MM FOR BITUMINOUS ROOFING SHEETS

LORO-RAINSTAR Attic drain stainless steel 55mm installation depth Clamping flange for bitumen gravity flow DN100

Description

LORO-X RAINSTAR parapet drain, series 89 with low penetration depth, for main drainage with gravity flow, discharge rate 4.9 l/s at 35 mm water level on the roof, with clamping flange, as loose and fixed flange construction, 45-degree upstand for bituminous roofing sheets, roof penetration depth 55 mm, with DRAINLET hood made of stainless steel, according to DIN EN 1253, proof of performance with standard-compliant testing system with 4.2 m non-ventilated downpipe according to system data sheet LX487, made of stainless steel, DN100

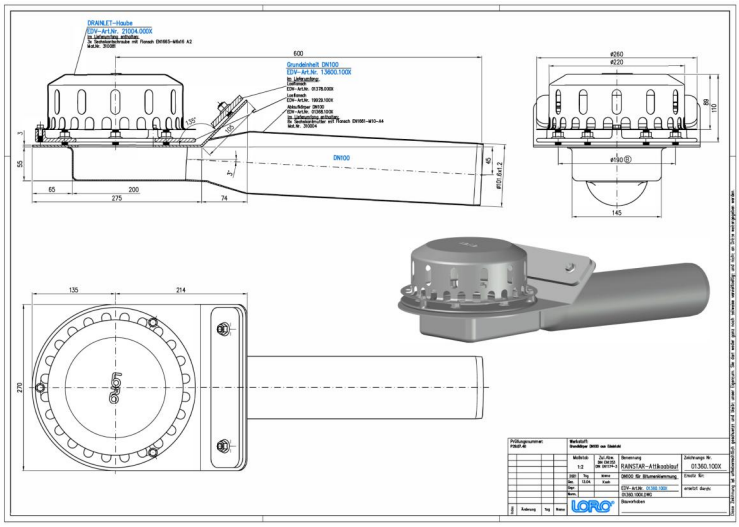

Données de l'article

Code EAN	4038088074671
Classe ETIM	EC011350
Diamètre nominal	DN 100
Dimensions extérieures (HxLxP)	270 x 738 x 215 mm
Poids	5,70 Kg (STK)
Groupe de produits	9
Numéro tarifaire douanier	73072980
Matériau / Couleur	Edelstahl, Silber

Note d'utilisation

LORO-X Rainstar® Attikaentwässerungssysteme mit geringer Eingrifftiefe von nur 55mm und vorgefertigter Attika-Aufkantung mit Klemm- oder Klebeflansch.Die Aufkantung der Rainstar Attikaentwässerungssysteme bietet als Montagehilfe in der Attika zusätzlichen Halt und verkürzt die Montagezeit. Abgedichtet wird der LORO-X Rainstar jedoch nur auf der horizontalen Ebene, sodass eine Abdichtung in der Aufkantung nicht notwendig ist. Die LORO-X RAINSTAR® Systeme gibt es auch als Serie 79 mit höher Freispiegel-Abflussleistung durch patentiertes, tiefergelegtes Rohr! Vorteile: -nur eine horizontale Abdichtungsebene -Aufkantung als Montagehilfe in der Attika -bis 21,7 l/s als Notentwässerung mit Druckströmung bei 75mm -geringe Eingrifftiefe von nur 55mm (Serie 89)

Téléchargements

Alles online

- Notice d'installation (PDF)
- Dessin dimensionnel (PDF)
- Brochure (PDF)
- Certificat (PDF)
- Fiche technique du système LX 487
- Fiche technique du système LX 488
- CAD 2D (DXF)
- CAD 3D (DWG)
- BIM 3D (STEP)
- BIM 3D (IFC)
- BIM Revit (RFA)