LORO-X RAINSTAR SCUPPER DRAIN WITH CLAMPING FLANGE, WITH CUT-OUT DEPTH OF 55 MM FOR BITUMINOUS ROOFING SHEETS

LORO-RAINSTAR Attic drain stainless steel 55mm installation depth Clamping flange for bitumen gravity flow DN100

Opis

LORO-X RAINSTAR parapet drain, series 89 with low penetration depth, for main drainage with gravity flow, discharge rate 4.9 l/s at 35 mm water level on the roof, with clamping flange, as loose and fixed flange construction, 45-degree upstand for bituminous roofing sheets, roof penetration depth 55 mm, with DRAINLET hood made of stainless steel, according to DIN EN 1253, proof of performance with standard-compliant testing system with 4.2 m non-ventilated downpipe according to system data sheet LX487, made of stainless steel, DN100

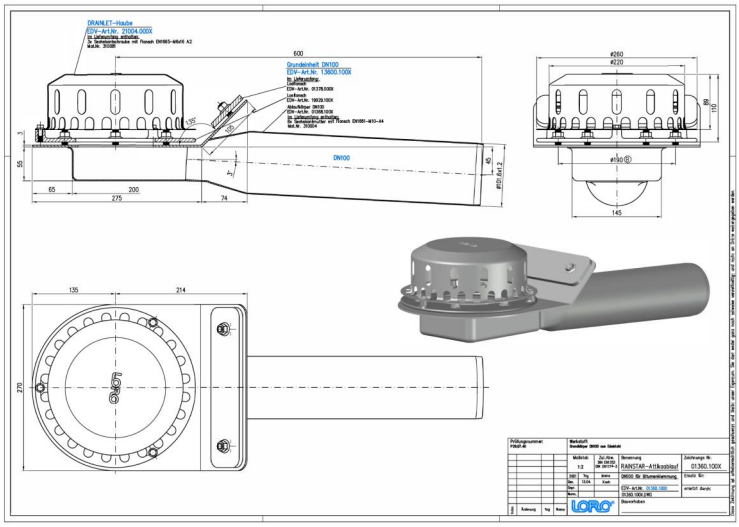

Dane artykułu

Kod EAN	4038088074671
Klasa ETIM	EC011350
Średnica nominalna	DN 100
Wymiary zewnętrzne (WxSxD)	270 x 738 x 215 mm
Waga	5,70 Kg (STK)
Grupa produktów	9
Numer taryfy celnej	73072980
Materiał / Kolor	Edelstahl, Silber

Wskazówki dotyczące użytkowania

LORO-X Rainstar® Attikaentwässerungssysteme mit geringer Eingrifftiefe von nur 55mm und vorgefertigter Attika-Aufkantung mit Klemm- oder Klebeflansch.Die Aufkantung der Rainstar Attikaentwässerungssysteme bietet als Montagehilfe in der Attika zusätzlichen Halt und verkürzt die Montagezeit. Abgedichtet wird der LORO-X Rainstar jedoch nur auf der horizontalen Ebene, sodass eine Abdichtung in der Aufkantung nicht notwendig ist. Die LORO-X RAINSTAR® Systeme gibt es auch als Serie 79 mit höher Freispiegel-Abflussleistung durch patentiertes, tiefergelegtes Rohr! Vorteile: -nur eine horizontale Abdichtungsebene -Aufkantung als Montagehilfe in der Attika -bis 21,7 l/s als Notentwässerung mit Druckströmung bei 75mm -geringe Eingrifftiefe von nur 55mm (Serie 89)

Pobieranie

Alles online

Instrukcja montażu (PDF)
Rysunek wymiarowy (PDF)
Broszura (PDF)
Certyfikat (PDF)
Karta danych systemu LX 487
Karta danych systemu LX 488
CAD 2D (DXF)
CAD 3D (DWG)
BIM 3D (STEP)
BIM 3D (IFC)
BIM Revit (RFA)