LORO-X RAINSTAR SCUPPER DRAIN WITH CLAMPING FLANGE, WITH CUT-OUT DEPTH OF 55 MM FOR BITUMINOUS ROOFING SHEETS

LORO-RAINSTAR Attic drain stainless steel 55mm installation depth Clamping flange for bitumen gravity flow DN100

Descriere

LORO-X RAINSTAR parapet drain, series 89 with low penetration depth, for main drainage with gravity flow, discharge rate 4.9 l/s at 35 mm water level on the roof, with clamping flange, as loose and fixed flange construction, 45-degree upstand for bituminous roofing sheets, roof penetration depth 55 mm, with DRAINLET hood made of stainless steel, according to DIN EN 1253, proof of performance with standard-compliant testing system with 4.2 m non-ventilated downpipe according to system data sheet LX487, made of stainless steel, DN100

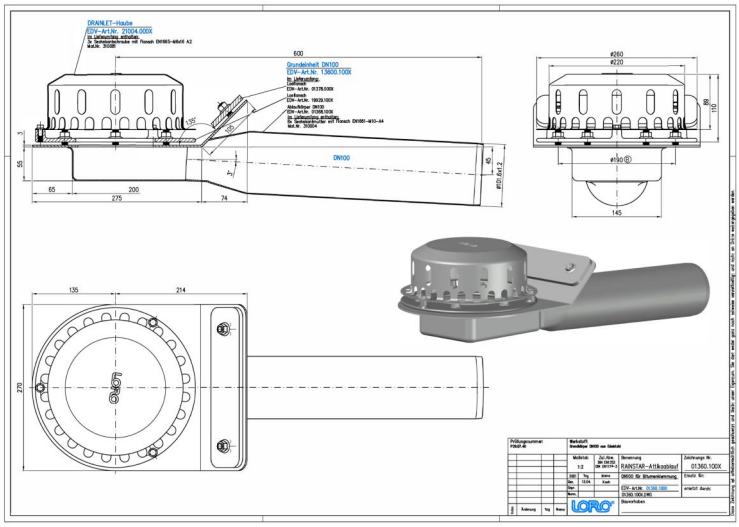

Date articol

Cod EAN	4038088074671
Clasă ETIM	EC011350
Diametru nominal	DN 100
Dimensiuni exterioare (ÎxLxA)	270 x 738 x 215 mm
Greutate	5,70 Kg (STK)
Grupă de produse	9
Număr tarif vamal	73072980
Material / Culoare	Edelstahl, Silber

Notă de utilizare

LORO-X Rainstar® Attikaentwässerungssysteme mit geringer Eingrifftiefe von nur 55mm und vorgefertigter Attika-Aufkantung mit Klemm- oder Klebeflansch.Die Aufkantung der Rainstar Attikaentwässerungssysteme bietet als Montagehilfe in der Attika zusätzlichen Halt und verkürzt die Montagezeit. Abgedichtet wird der LORO-X Rainstar jedoch nur auf der horizontalen Ebene, sodass eine Abdichtung in der Aufkantung nicht notwendig ist. Die LORO-X RAINSTAR® Systeme gibt es auch als Serie 79 mit höher Freispiegel-Abflussleistung durch patentiertes, tiefergelegtes Rohr! Vorteile: -nur eine horizontale Abdichtungsebene -Aufkantung als Montagehilfe in der Attika -bis 21,7 l/s als Notentwässerung mit Druckströmung bei 75mm -geringe Eingrifftiefe von nur 55mm (Serie 89)

Descărcări

Alles online

- Instrucțiuni de montaj (PDF)
- Certificat (PDF)
- CAD 2D (DXF)
- BIM 3D (IFC)
- Desen CAD (PDF)
- Fișă tehnică de sistem LX 487
- CAD 3D (DWG)
- BIM Revit (RFA)
- Broșură (PDF)
- Fișă tehnică de sistem LX 488
- BIM 3D (STEP)